19” DYNAcenter

МОНТАЖНЫЕ ШКАФЫ для ЦОД

lande RACK CABINET

19″ DYNAcenter Монтажные шкафы для ЦОД

Ширина: 600/800 мм.
Глубина: 1000/1100/1200 мм.

Нагрузка: до 1500 кг.

Ширина= 600/800 мм
Глубина= 1000/1100/1200 мм

Стандартная высота:

3 варианта высоты:

42U,45U,47U

Стандарты и соответствия:

ISO 9001:2008
Система контроля качества

EN 61587 -1:2012
Механические конструкции для Электронного оборудования

IEC 297-1 Монтаж конструкций 19’’
IEC 297-2 Общие размеры шкафов

Стандарты ЕС
EN 60950-1:2006
Оборудование IT -
Безопасность -
Часть 1 - Общие требования

Экологическая безопасность
ISO 14001 Система экологичного менеджмента
*Соблюдение норм экологической безопасности
*Соблюдение директив RoHS
* Пригодность материалов к переработке 100%

Конструктивы серии DYNAcenter, отличающиеся строгим дизайном, обеспечивающие высокую несущую способность до 1500кг, а также хорошую пассивную вентиляцию, разработаны специально для эксплуатации в центрах обработки и хранения данных. В серии представлен широкий спектр дополнительного оборудования для установки «холодного» или «горячего» коридора.

Представлены конструктивы с 3 вариантами высоты: 42U, 45U и 47U, с вариантами по глубине 1000мм, 1100мм и 1200мм. Полностью закрытый стальной рамный каркас шкафа позволяет устанавливать тяжелое оборудование. Возможно также изготовление конструктивов с низкой несущей способностью из экструдированного алюминия.

Стандартные цвета:

RAL 9005 Черный

RAL 7035 Светло-серый

lande RACK CABINET

19″ DYNAcenter
НАПОЛЬНЫЕ ШКАФЫ для ЦОД

Шкафы серии DYNAcenter для ЦОД
Ш=600/800мм

Шкафы серии DYNAcenter для центров хранения и обработки данных обеспечивают необходимую окружающую среду для серверного оборудования и оборудования для хранения данных с профессиональной конструкцией вентиляции, а также усиленную конструкцию для размещения тяжелого серверного оборудования.

Номенклатура изделий с закрытым профилем и системой алюминиевых уголковых соединений, предназначенная для создания замкнутой конструкции "холодного" или "горячего" коридора, обладает повышенной несущей способностью — 1500 кг.

В качестве дополнительной опции производятся конструктивы с системой закрытого алюминиевого профиля с минимальным поперечным сечением 1,5 мм.
Номенклатура изделий предлагается с 3 высотами — 42U, 45U и 47 U с двумя вариантами ширины для каждой — Ш600 и Ш800 мм.

Широкий набор высот изделий отвечает требованиям к инфраструктуре центров хранения и обработки данных.

У серии DYNAcenter профессиональный технический, но одновременно эстетичный вид с декоративной цельной гнутой перфорированной на 80% передней дверью. Также доступны другие варианты передних и задних дверей, удовлетворяющие потребностям помещений центров хранения и обработки данных.

Данная номенклатура изделий привлекает внимание наиболее распространенными цветами RAL 9005 черный и RAL 7035 светло-серый со слегка шероховатым приятным на ощупь покрытием. Может быть также использован указанный заказчиком цвет для конкретных проектов.

Шкафы могут быть дополнительно укомплектованы различным вспомогательным стандартным оборудованием.

Номенклатура шкафов серии DYNAcenter для ЦОД с оптимальными монтажными размерами и широким спектром дополнительного оборудования и фурнитуры отвечает всем требованиям, связанным с инфраструктурой центров хранения и обработки данных.

lande RACK CABINET

19″ Шкафы для ЦОД DYNAcenter Ш=600мм Детали конструкции

DYNAcenter ГЛАВНАЯ РАМА, 600x1000мм для сетей и серверов		
Артикул	Описание	Ш x В x Г мм.
LN-SR 42U6010-CC	Lande 42U 19" 600x1000мм DYNAcenter Главная рама	600x1955x1000
LN-SR 45U6010-CC	Lande 45U 19" 600x1000мм DYNAcenter Главная рама	600x2088x1000
LN-SR 47U6010-CC	Lande 47U 19" 600x1000мм DYNAcenter Главная рама	600x2176x1000

** CC= Цветовой код; замените на LG для заказа светло-серого RAL 7035, или на BL для заказа черного RAL 9005 цвета
*** AL= Для заказа алюминиевого каркаса добавьте буквенный блок AL после цветового кода.

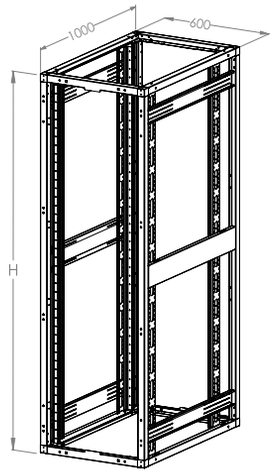

600x1000

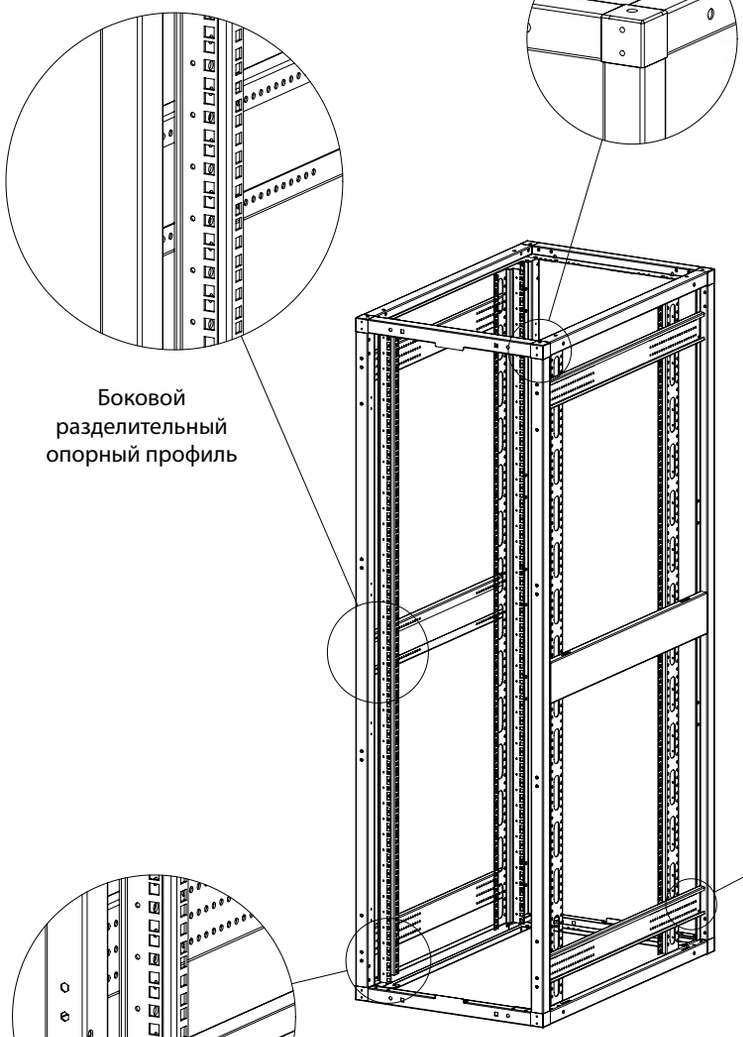

Боковой разделительный опорный профиль

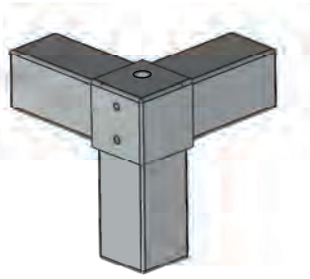

Алюминиевые соединительные уголки

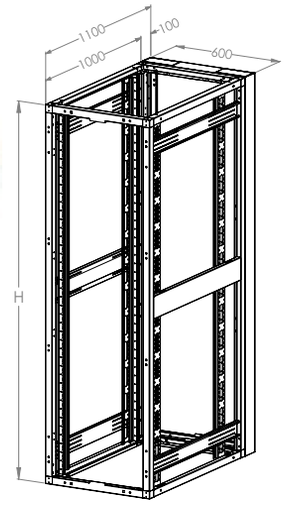

600x1100

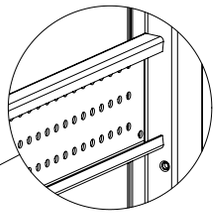

Боковой опорный профиль

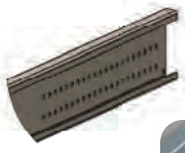

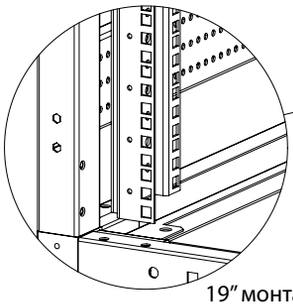

19″ монтажный профиль

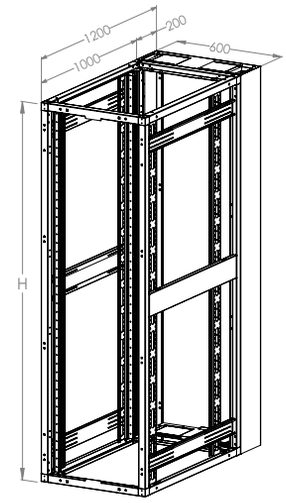

600x1200

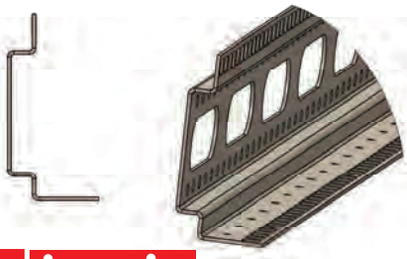

lande RACK CABINET

19″ Шкафы для ЦОД DYNAcenter Ш800мм Детали конструкции

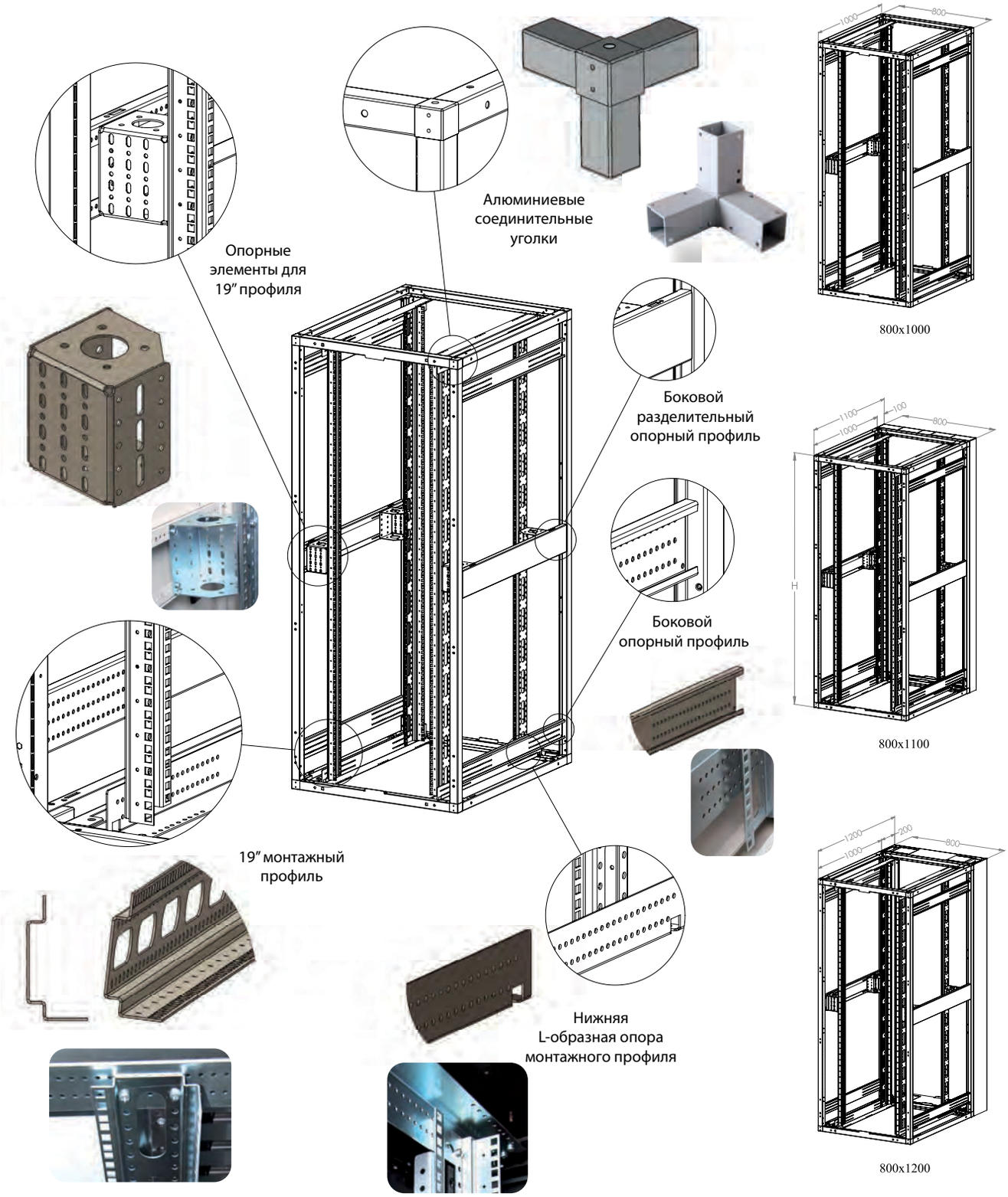

DYNAcenter ГЛАВНАЯ РАМА, 800x1000мм для сетей и серверов		
Артикул	Описание	Ш x В x Г мм
LN-SR 42U8010-CC	Lande 42U 19" 800x1000мм DYNAcenter Главная рама	800x1955x1000
LN-SR 45U8010-CC	Lande 45U 19" 800x1000мм DYNAcenter Главная рама	800x2088x1000
LN-SR 47U8010-CC	Lande 47U 19" 800x1000мм DYNAcenter Главная рама	800x2176x1000

** CC= Цветовой код; замените на LG для заказа светло-серого RAL 7035, или на BL для заказа черного RAL 9005 цвета
*** AL= Для заказа алюминиевого каркаса добавьте буквенный блок AL после цветового кода.

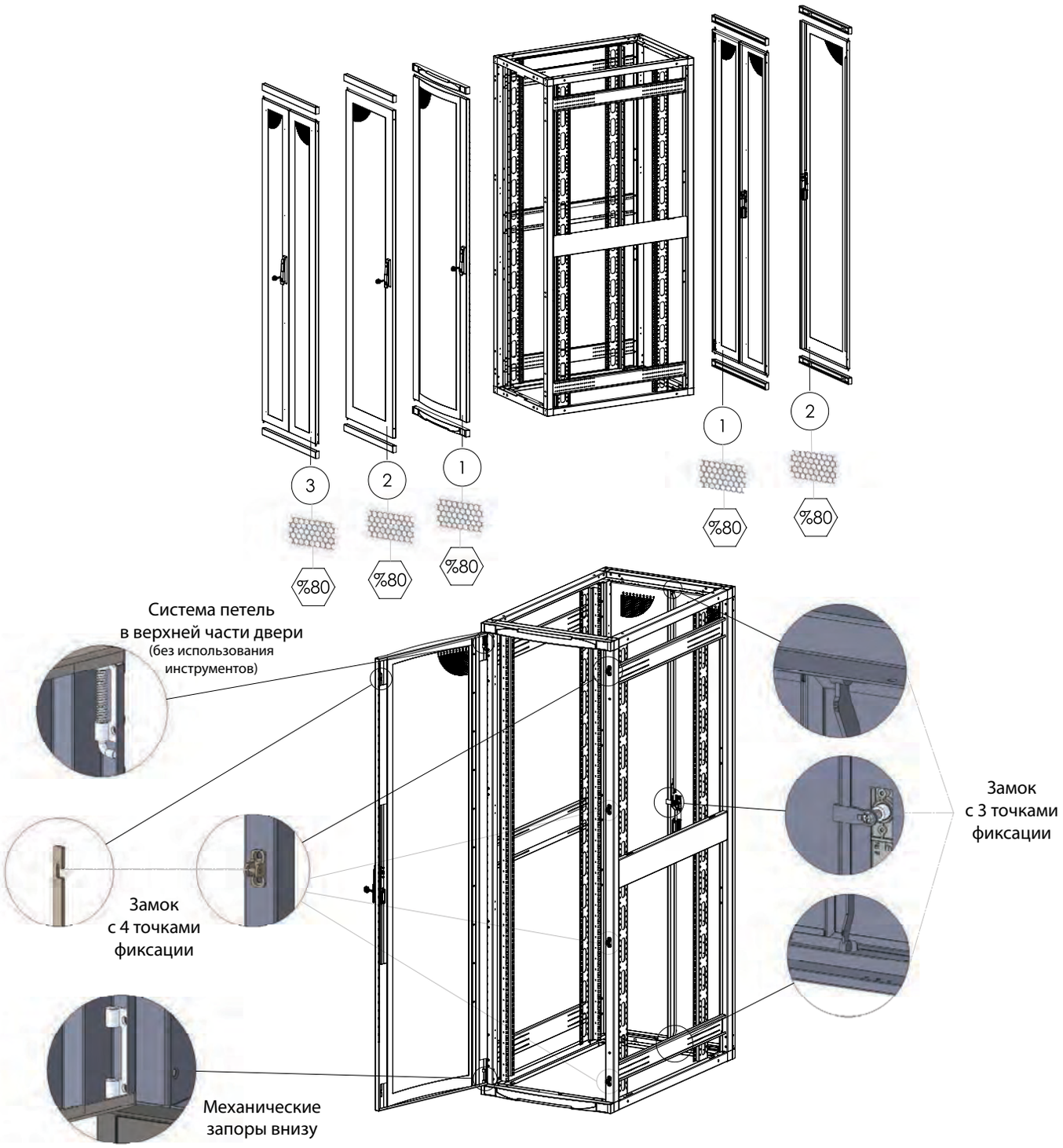
3
2
1
1
2
%80
%80
%80
%80
%80
Система петель
в верхней части двери
(без использования
инструментов)
Замок
с 4 точками
фиксации
Механические
запоры внизу
Замок
с 3 точками
фиксации

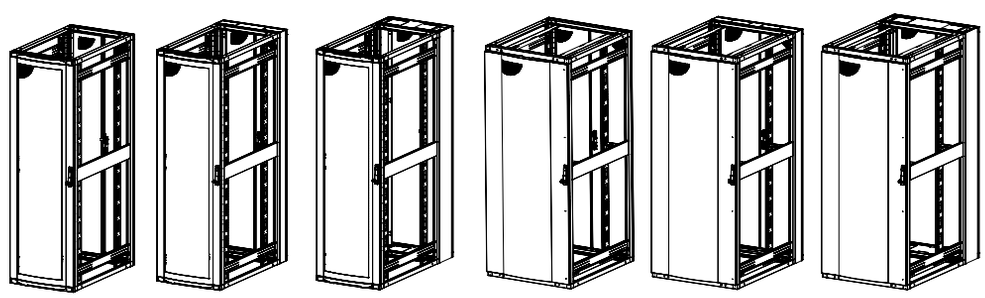
600x1000
600x1100
600x1200
800x1000
800x1100
800x1200

19” Шкафы для ЦОД DYNAcenter Ш=600/800 мм Передняя дверь

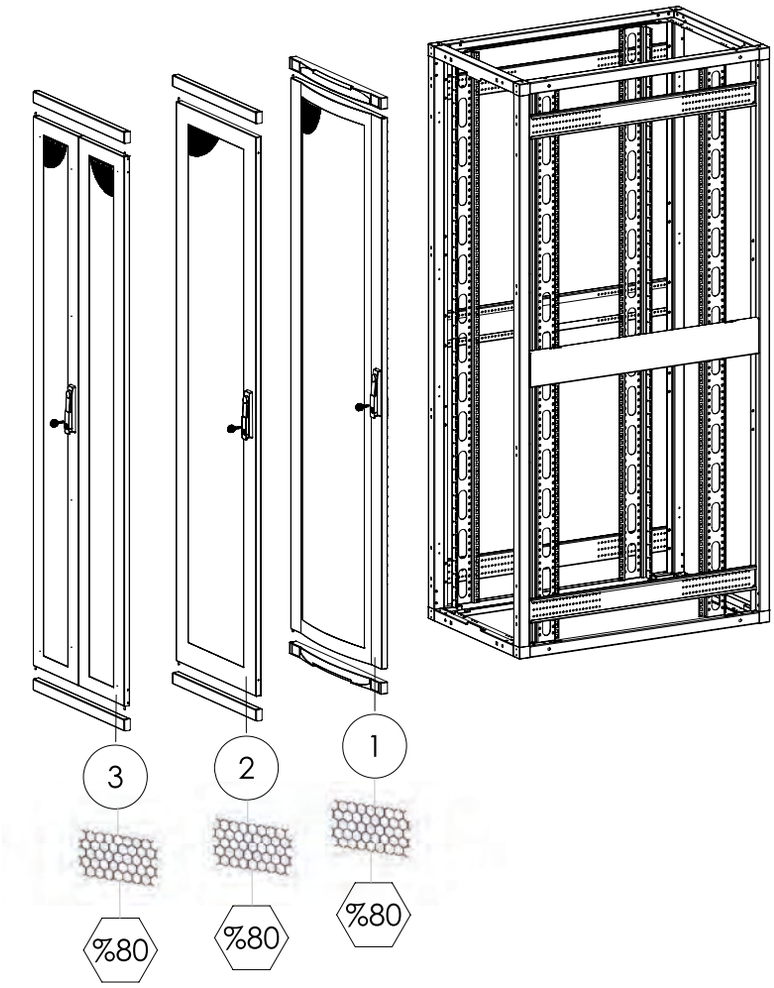

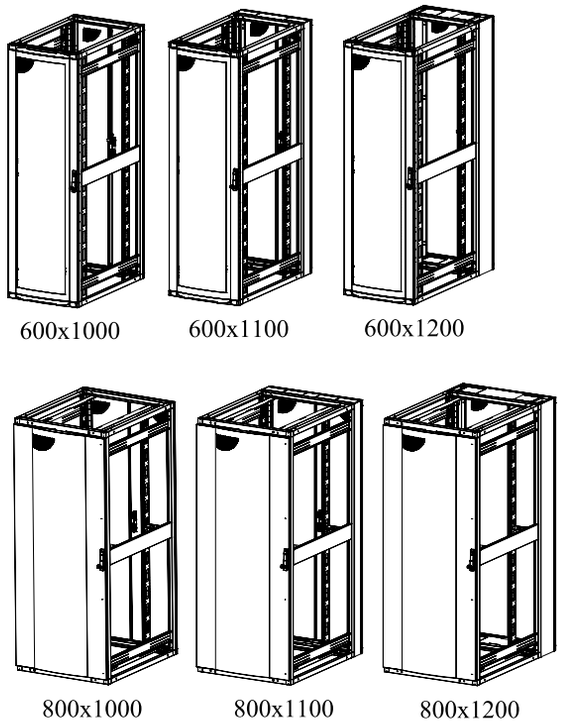

Шкафы DYNAcenter ПЕРЕДНЯЯ ДВЕРЬ Ш=600мм		
Артикул	Описание	Ш x В мм.
LN-FD 42UW60-CC-1	42U W 600мм Одинарная, выгнутая, перфорация 80%, замок с 4 точками фиксации	600x1870
LN-FD 42UW60-CC-2	42U W 600мм Одинарная, плоская, перфорация 80%, замок с 4 точками фиксации	600x1870
LN-FD 42UW60-CC-3	42U W 600мм Двустворчатая, перфорация 80%, замок с 3 точками фиксации	600x1870
LN-FD 45UW60-CC-1	45U W 600мм Одинарная, выгнутая, перфорация 80%, замок с 4 точками фиксации	600x2003
LN-FD 45UW60-CC-2	45U W 600мм Одинарная, плоская, перфорация 80%, замок с 4 точками фиксации	600x2003
LN-FD 45UW60-CC-3	45U W 600мм Двустворчатая, перфорация 80%, замок с 3 точками фиксации	600x2003
LN-FD 47UW60-CC-1	47U W 600мм Одинарная, выгнутая, перфорация 80%, замок с 4 точками фиксации	600x2091
LN-FD 47UW60-CC-2	47U W 600мм Одинарная, плоская, перфорация 80%, замок с 4 точками фиксации	600x2091
LN-FD 47UW60-CC-3	47U W 600мм Двустворчатая, перфорация 80%, замок с 3 точками фиксации	600x2091

** CC= Код цвета, при заказе указывайте LG для светло-серого RAL 7035, BL - для черного RAL 9005

Шкафы DYNAcenter ПЕРЕДНЯЯ ДВЕРЬ Ш=800мм		
Артикул	Описание	Ш x В мм.
LN-FD 42UW80-CC-1	42U W:800мм Одинарная, выгнутая, перфорация 80%, замок с 4 точками фиксации	800x1870
LN-FD 42UW80-CC-2	42U W:800мм Одинарная, плоская, перфорация 80%, замок с 4 точками фиксации	800x1870
LN-FD 42UW80-CC-3	42U W:800мм Двустворчатая, перфорация 80%, замок с 3 точками фиксации	800x1870
LN-FD 45UW80-CC-1	45U W:800мм Одинарная, выгнутая, перфорация 80%, замок с 4 точками фиксации	800x2003
LN-FD 45UW80-CC-2	45U W:800мм Одинарная, плоская, перфорация 80%, замок с 4 точками фиксации	800x2003
LN-FD 45UW80-CC-3	45U W:800мм Двустворчатая, перфорация 80%, замок с 3 точками фиксации	800x2003
LN-FD 47UW80-CC-1	47U W:800мм Одинарная, выгнутая, перфорация 80%, замок с 4 точками фиксации	800x2091
LN-FD 47UW80-CC-2	47U W:800мм Одинарная, выгнутая, перфорация 80%, замок с 4 точками фиксации	800x2091
LN-FD 47UW80-CC-3	47U W:800мм Двустворчатая, перфорация 80%, замок с 3 точками фиксации	800x2091

** CC= Код цвета, при заказе указывайте LG для светло-серого RAL 7035, BL - для черного RAL 9005

19″ Шкафы для ЦОД DYNAcenter W=600/800 мм Задняя дверь

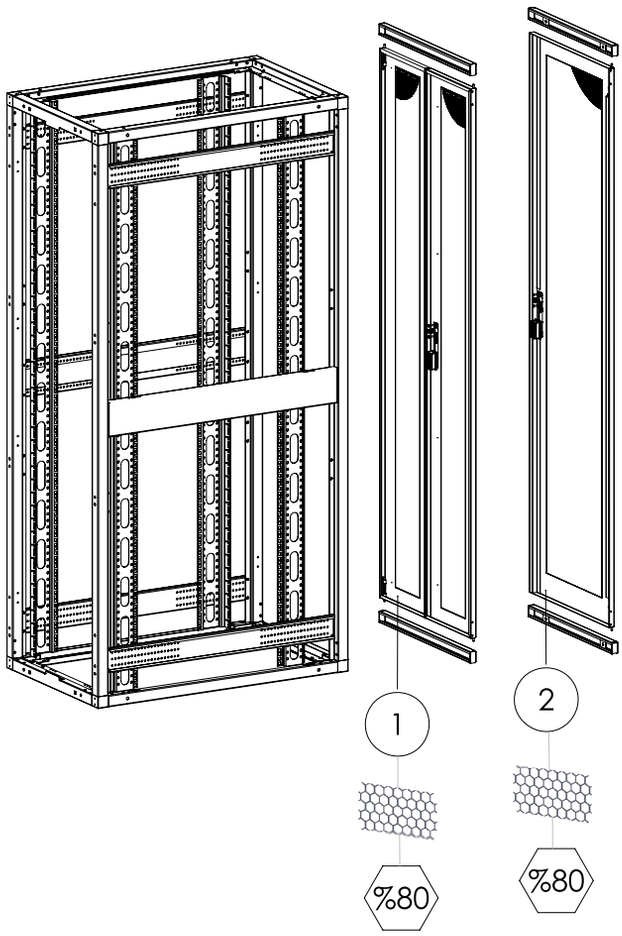

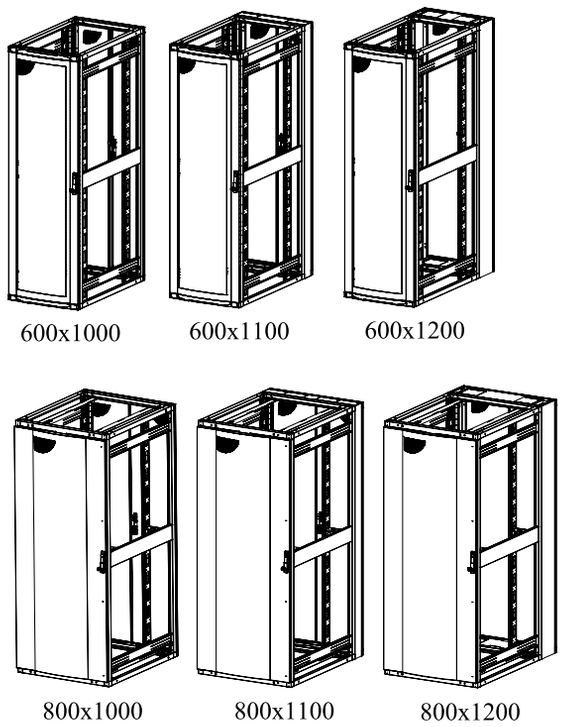

Шкафы DYNAcenter ЗАДНЯЯ ДВЕРЬ Ш=600мм		
Артикул	Описание	Ш x В мм.
LN-RD 42UW60-CC-1	42U W 600мм Двустворчатая, перфорация 80%, замок с 3 точками фиксации	600x1870
LN-RD 42UW60-CC-2	42U W 600мм Одинарная, перфорация 80%, замок с 4 точками фиксации	600x1870
LN-RD 45UW60-CC-1	45U W 600мм Двустворчатая, перфорация 80%, замок с 3 точками фиксации	600x2003
LN-RD 45UW60-CC-2	45U W 600мм Одинарная, перфорация 80%, замок с 4 точками фиксации	600x2003
LN-RD 47UW60-CC-1	47U W 600мм Двустворчатая, перфорация 80%, замок с 3 точками фиксации	600x2091
LN-RD 47UW60-CC-2	47U W 600мм Одинарная, перфорация 80%, замок с 4 точками фиксации	600x2091

** CC= Код цвета, при заказе указывайте LG для светло-серого RAL 7035, BL - для черного RAL 9005

Шкафы DYNAcenter ЗАДНЯЯ ДВЕРЬ Ш=800мм		
Артикул	Описание	Ш x В мм.
LN-RD 42UW80-CC-1	42U W:800мм Двустворчатая, перфорация 80%, замок с 3 точками фиксации	800x1870
LN-RD 42UW80-CC-2	42U W:800мм Одинарная, перфорация 80%, замок с 4 точками фиксации	800x1870
LN-RD 45UW80-CC-1	45U W:800мм Двустворчатая, перфорация 80%, замок с 3 точками фиксации	800x2003
LN-RD 45UW80-CC-2	45U W:800мм Одинарная, перфорация 80%, замок с 4 точками фиксации	800x2003
LN-RD 47UW80-CC-1	47U W:800мм Двустворчатая, перфорация 80%, замок с 3 точками фиксации	800x2091
LN-RD 47UW80-CC-2	47U W:800мм Одинарная, перфорация 80%, замок с 4 точками фиксации	800x2091

** CC= Код цвета, при заказе указывайте LG для светло-серого RAL 7035, BL - для черного RAL 9005

19″ Шкафы DYNAcenter Ш=600/800мм Боковые стенки

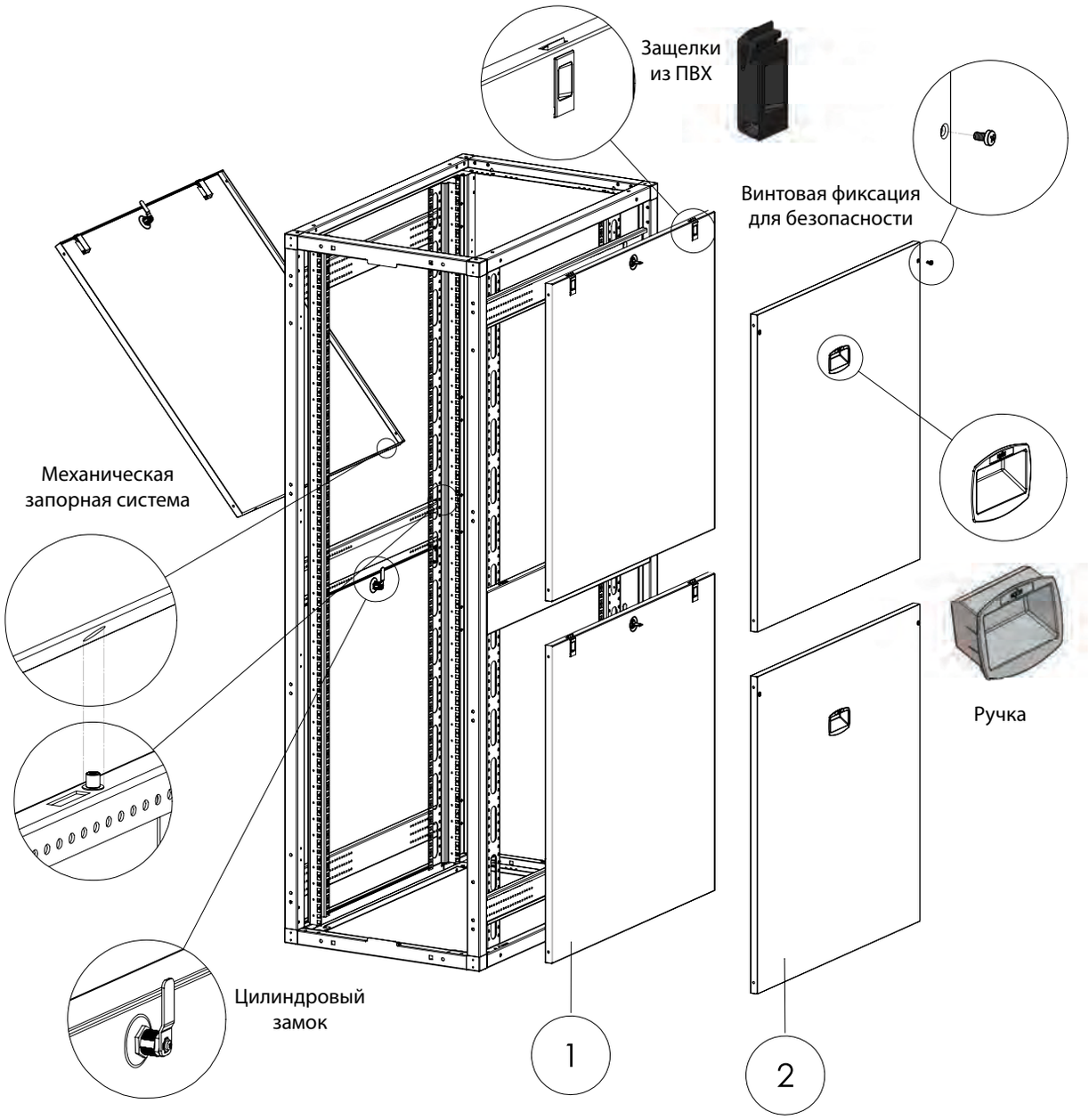

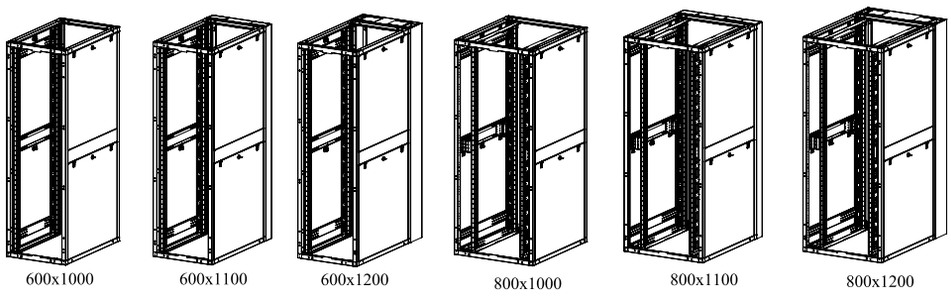

Шкафы DYNAcenter Боковые панели, Г=1000мм. Для шкафов Ш:600/800мм. По 2 шт. для каждой стороны шкафа		
Артикул	Описание	Ш x В мм.
LN-SP 42UD100-CC-1	42U Боковая панель, разделенная, 1комплект: 2 шт- с замком и защелками	866x875
LN-SP 42UD100-CC-2	42U Боковая панель, разделенная, 1комплект: 2 шт- с ручкой и винтовым креплением	866x941
LN-SP 45UD100-CC-1	45U Боковая панель, разделенная, 1комплект: 2 шт- с замком и защелками	866x986
LN-SP 45UD100-CC-2	45U Боковая панель, разделенная, 1комплект: 2 шт- с ручкой и винтовым креплением	866x875
LN-SP 47UD100-CC-1	47U Боковая панель, разделенная, 1комплект: 2 шт- с замком и защелками	866x941
LN-SP 47UD100-CC-2	47U Боковая панель, разделенная, 1комплект: 2 шт- с ручкой и винтовым креплением	866x986

** CC= Код цвета, при заказе указывайте LG для светло-серого RAL 7035, BL - для черного RAL 9005

19″ Шкафы DYNAcenter Ш=600/800 мм Кабельные вводы крыши

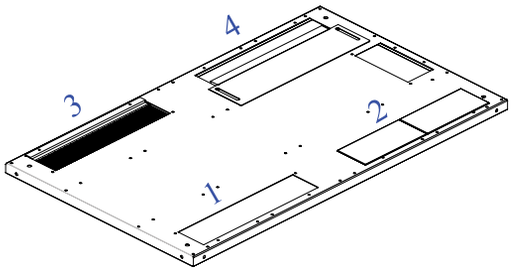

Варианты A B

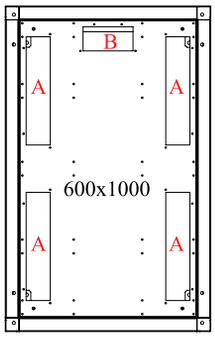

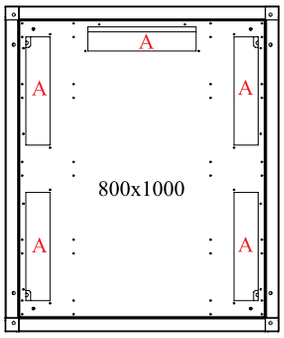

1) Открытый ввод

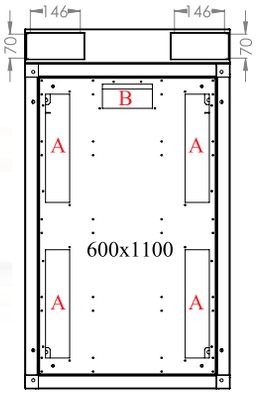

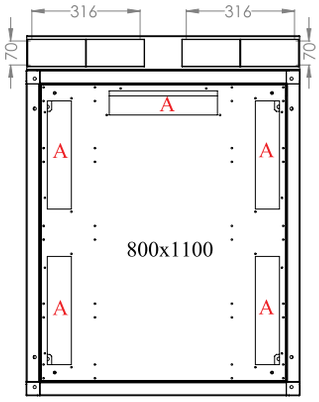

2) Пластиковая заглушка

3) Щеточный ввод

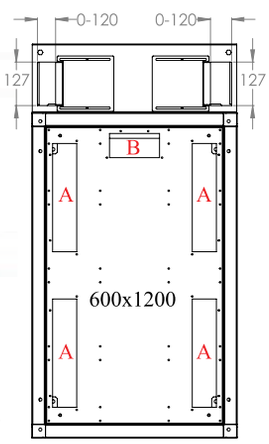

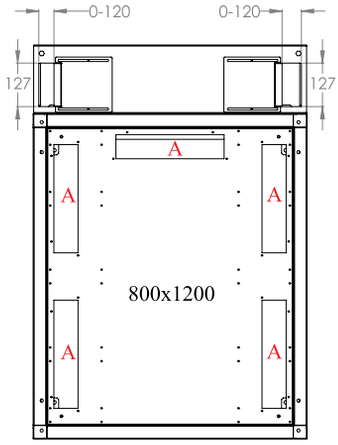

4) Скользящая крышка

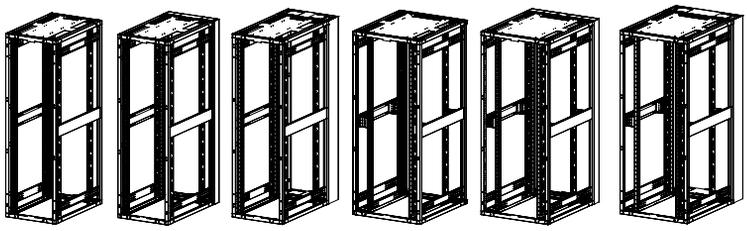

600x1000 600x1100 600x1200 800x1000 800x1100 800x1200

*A размеры 70x316мм
B размеры 70x146мм

Шкафы для ЦОД DYNAcenter 600x1000мм Кабельные воды крыши		
Артикул	Описание	Ш x В мм.
LN-RF 60100-CC-AXBX	Модуль крыши с кабельными вводами - 600x1000мм, A1,B1 Открытые кабельные вводы	600x1000
LN-RF 80100-CC-AX	Модуль крыши с кабельными вводами - 800x1000мм, A1,B1 Открытые кабельные вводы	800x1000
A1	2 пластиковые заглушки размера A	70x316
A2	Щеточный ввод размера A	70x316
A3	Скользящая крышка с прорезиненными краями размер A	70x316
B1	1 пластиковая заглушка размера B	70x146
B2	Щеточный ввод размера B	70x146
B3	Скользящая крышка с прорезиненными краями размер B	70x146

** CC= Код цвета, при заказе указывайте LG для светло-серого RAL 7035, BL - для черного RAL 9005

19″ Шкафы DYNAcenter Секция расширения Ш:600хГ:100/200мм

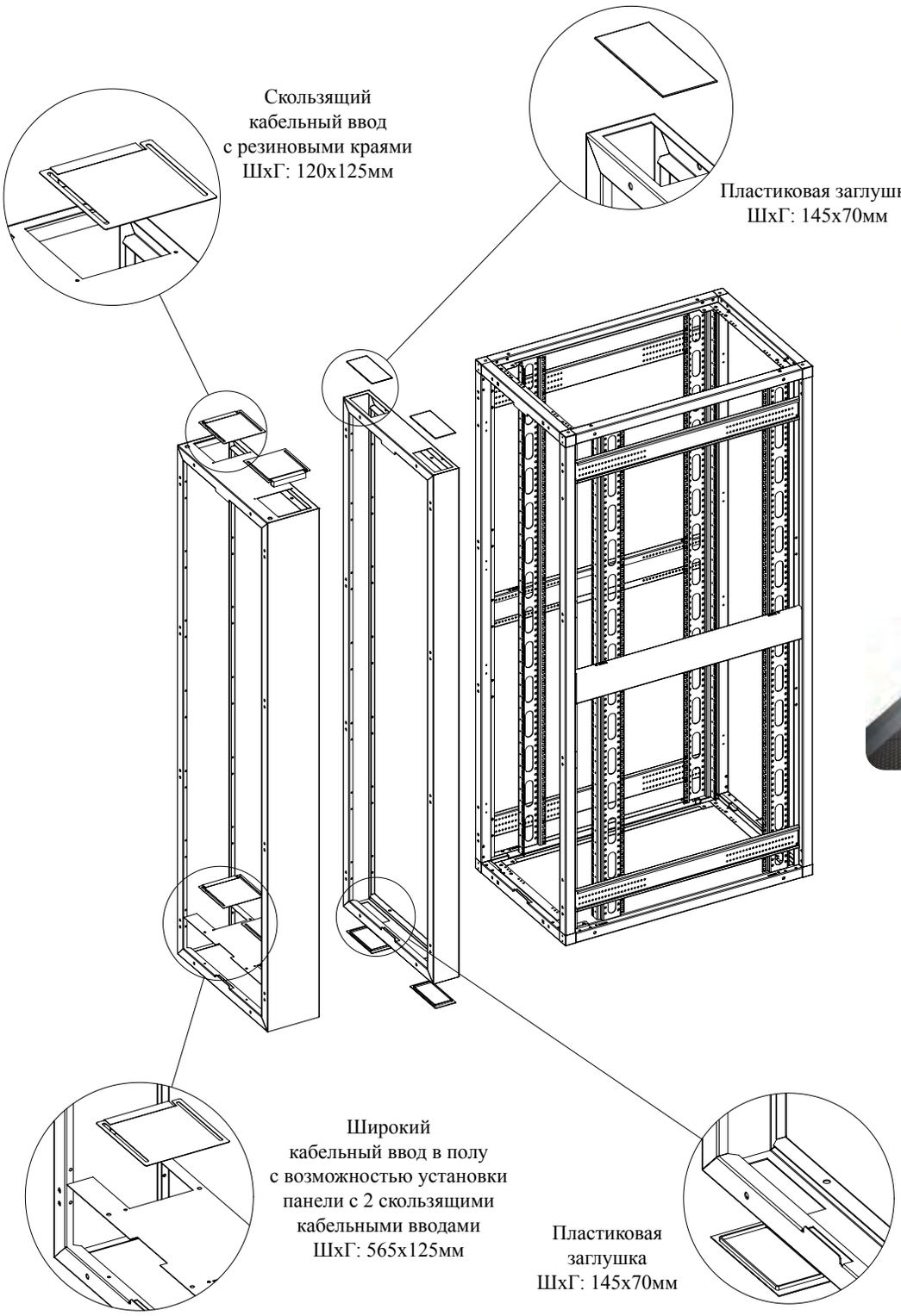

Шкафы DYNAcenter Задняя секция расширения, Ш:600хГ:100/200мм.		
Артикул	Описание	Ш х В х Г мм.
LN-RE-42U6010-CC	42U Задняя секция расширения, Ш600хГ100мм	600x1955x100
LN-RE-45U6010-CC	45U Задняя секция расширения, Ш600хГ100мм	600x2088x100
LN-RE-47U6010-CC	47U Задняя секция расширения, Ш600хГ100мм	600x2176x100
LN-RE-42U6020-CC	42U Задняя секция расширения, Ш600хГ200мм	600x1955x200
LN-RE-45U6020-CC	45U Задняя секция расширения, Ш600хГ200мм	600x2088x200
LN-RE-47U6020-CC	47U Задняя секция расширения, Ш600хГ200мм	600x2176x200

** CC= Код цвета, при заказе указывайте LG для светло-серого RAL 7035, BL - для черного RAL 9005

19″ Шкафы DYNAcenter Секция расширения Ш:800хГ:100/200мм

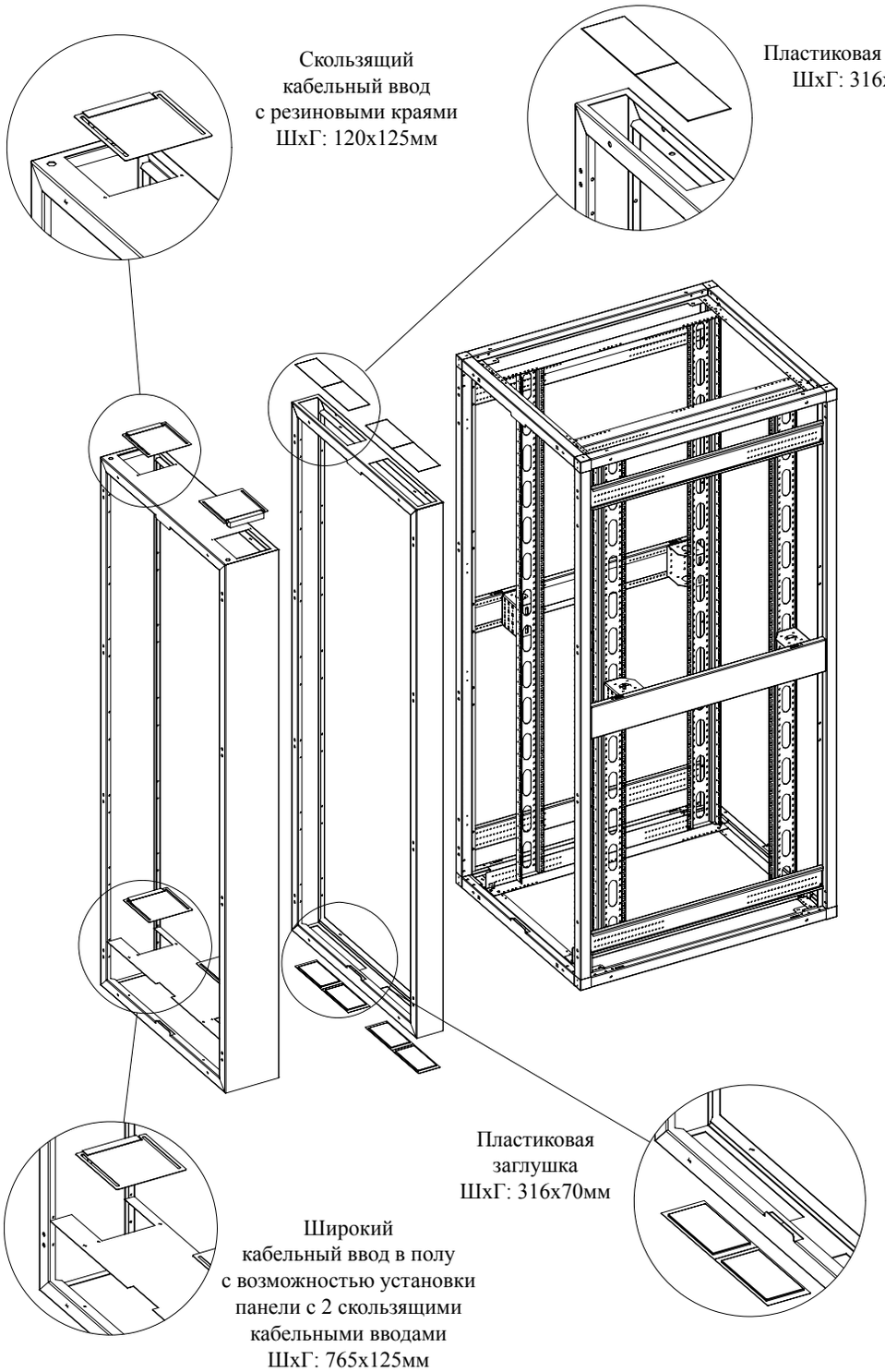

Шкафы DYNAcenter Задняя секция расширения, Ш:800хГ:100/200мм.		
Артикул	Описание	Ш х Вх Г мм.
LN-RE-42U8010-CC	42U Задняя секция расширения, Ш800хГ100мм	800x1955x100
LN-RE-45U8010-CC	45U Задняя секция расширения, Ш800хГ100мм	800x2088x100
LN-RE-47U8010-CC	47U Задняя секция расширения, Ш800хГ100мм	800x2176x100
LN-RE-42U8020-CC	42U Задняя секция расширения, Ш800хГ200мм	800x1955x200
LN-RE-45U8020-CC	45U Задняя секция расширения, Ш800хГ200мм	800x2088x200
LN-RE-47U8020-CC	47U Задняя секция расширения, Ш800хГ200мм	800x2176x200

** CC= Код цвета, при заказе указывайте LG для светло-серого RAL 7035, BL - для черного RAL 9005

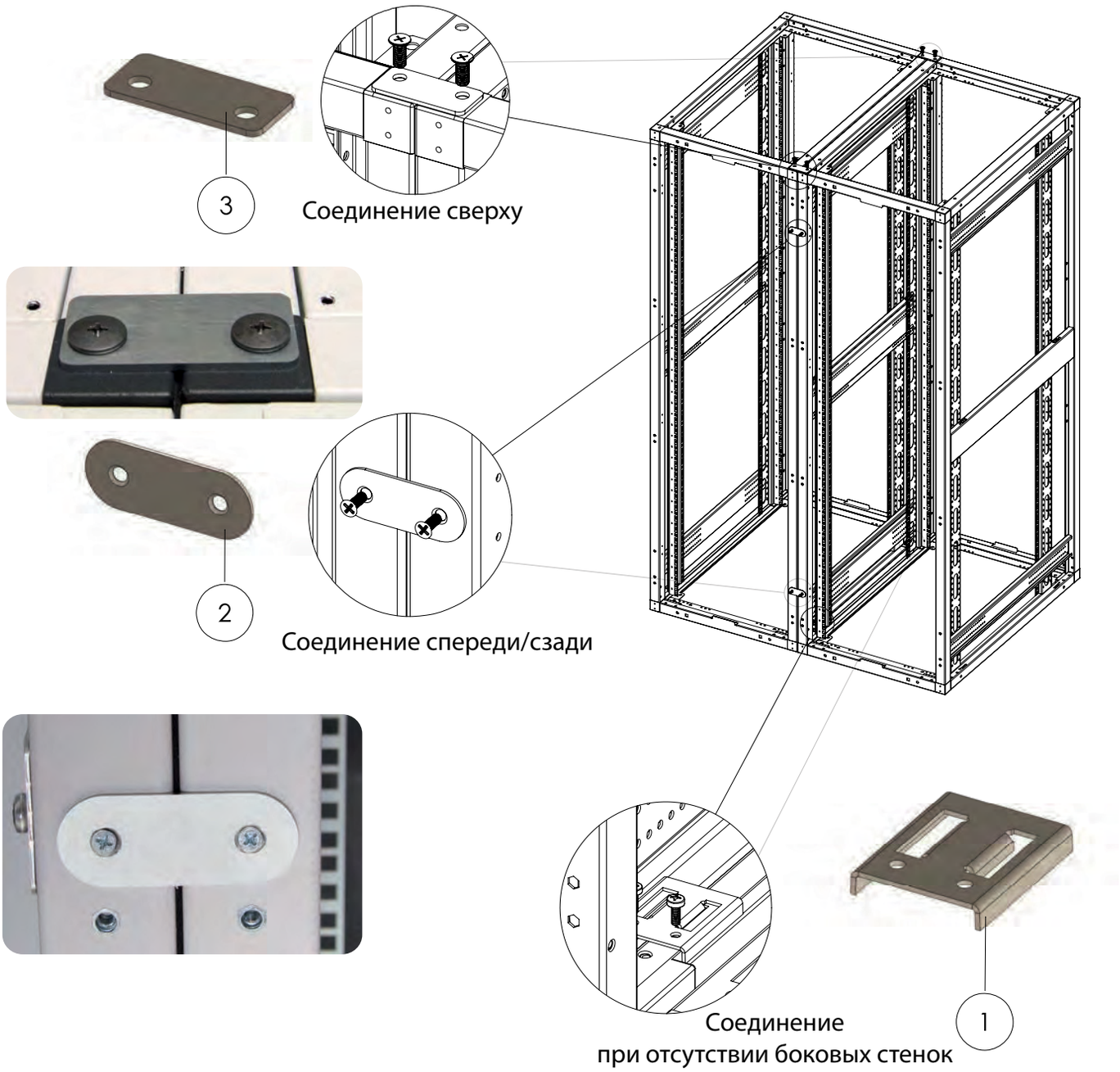

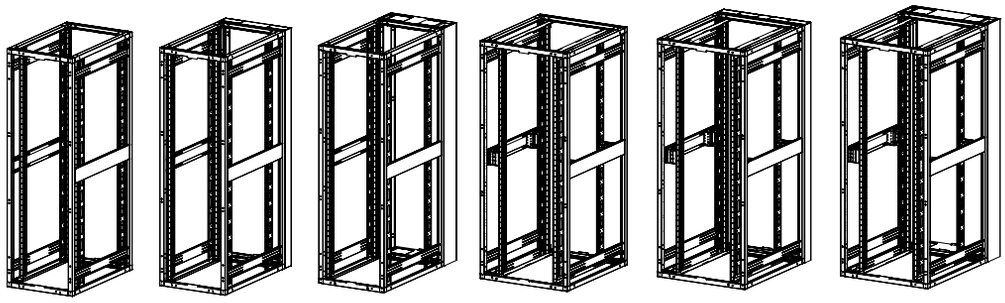

Шкафы DYNAcenter Боковое соединение		
Артикул	Описание	Ш x В мм.
LN-BGL-DC-01	Комплект для соединения шкафов без боковых стенок	-
LN-BGL-DC-02	Комплект для соединения шкафов спереди и сзади	-
LN-BGL-DC-03	Комплект для верхнего соединения шкафов	-

19″ Шкафы DYNAcenter Панели блокировки воздуха

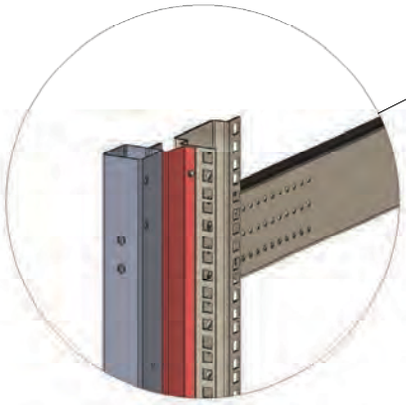

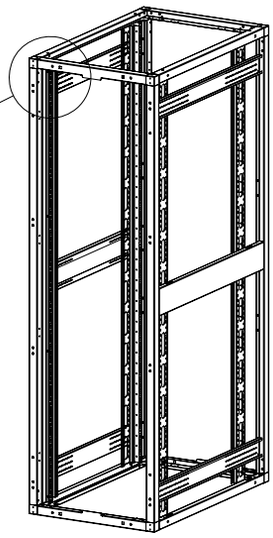

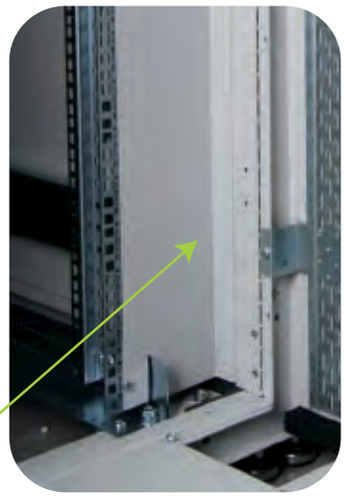

Вертикальная панель
для шкафов шириной 600мм
Предотвращает утечку холодного воздуха

По 3 выбивных блока
монтажной емкостью по 2U
дают возможность устанавливать
различное оборудование

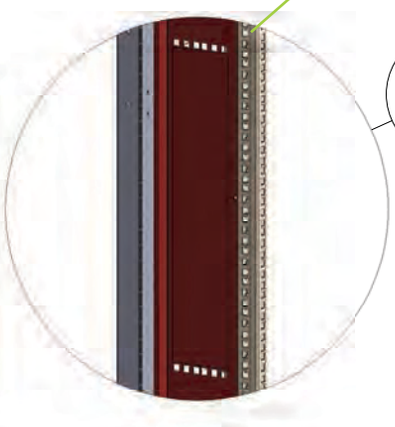

Вертикальная панель
для шкафов шириной 800мм
с возможностью монтажа
19″ оборудования 6U

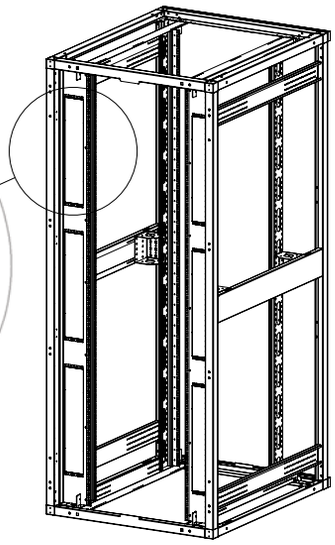

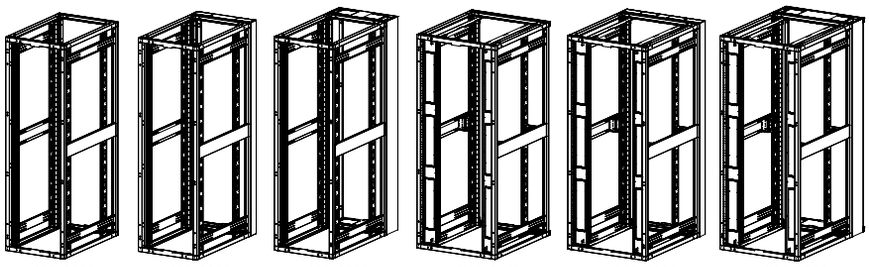

600x1000 600x1100 600x1200 800x1000 800x1100 800x1200

Шкафы DYNAcenter Панели блокировки воздуха		
Артикул	Описание	Ш x В мм
LN-AB-42U60-CC	42U Блокирующая панель для шкафов шириной 600мм	30x1870
LN-AB-45U60-CC	45U Блокирующая панель для шкафов шириной 600мм	30x2004
LN-AB-47U60-CC	47U Блокирующая панель для шкафов шириной 600мм	30x2093
LN-AB-42U80-CC	42U Блокирующая панель для шкафов шириной 800мм	130x1870
LN-AB-45U80-CC	45U Блокирующая панель для шкафов шириной 800мм	130x2004
LN-AB-47U80-CC	47U Блокирующая панель для шкафов шириной 800мм	130x2093

** CC= Код цвета, при заказе указывайте LG для светло-серого RAL 7035, BL - для черного RAL 9005

Комплект крепления к полу

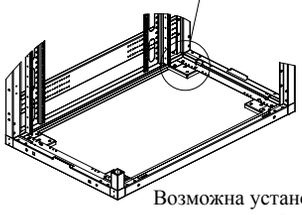

Возможна установка
на ролики при необходимости
транспортировки перед закреплением

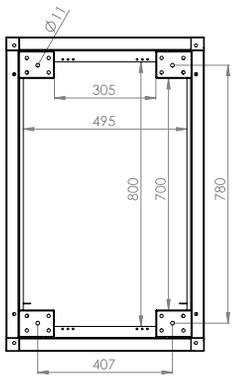

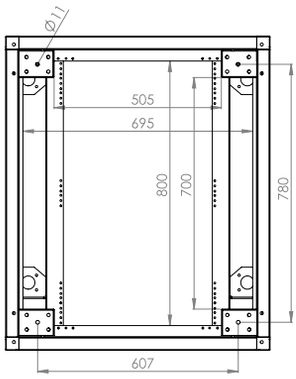

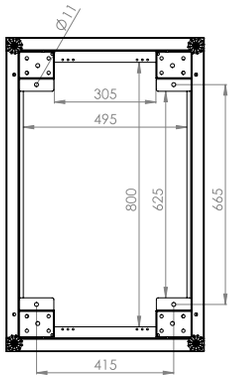

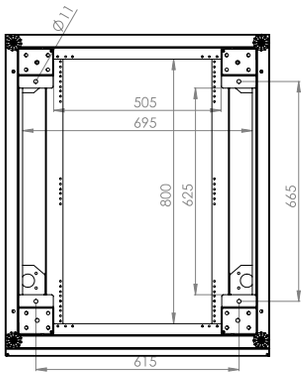

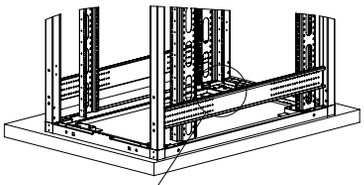

Комплект крепления к полу
(без роликов и опор)

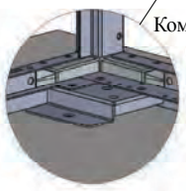

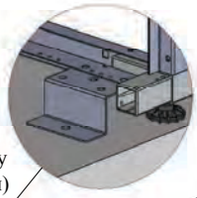

Комплект крепления к полу
(с регулируемыми опорами)

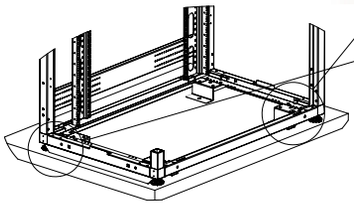

Плинтус
для установки на опорах

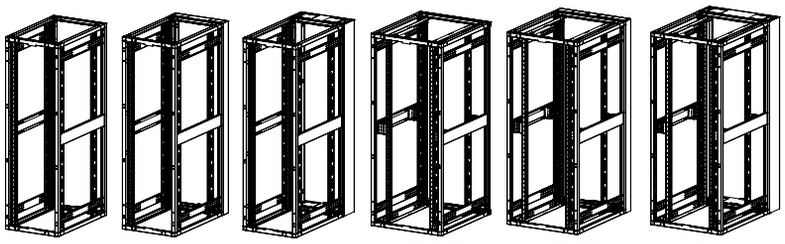

600x1000 600x1100 600x1200 800x1000 800x1100 800x1200

DYNAcenter Комплекты для крепления к полу		
Артикул	Описание	Ш x В x Г мм.
LN-ZMN-DPR-LV-CC	Комплект крепления к полу при использовании опор (4 крепления)*	105x53x120
LN-ZMN-DPR-CS-CC	Комплект крепления к полу при использовании роликов (4 крепления)*	105x10x80
LN-ZMN-DPR-DM-CC	Комплект крепления к полу без роликов и опор (4 крепления)*	-
LN-ZMN-SKRT	Защитный плинтус блокирующий поток воздуха при установке на опоры В=30мм	-

* По умолчанию шкафы поставляются без опор, роликов и комплекта крепления к полу
** CC= Код цвета, при заказе указывайте LG для светло-серого RAL 7035, BL - для черного RAL 9005

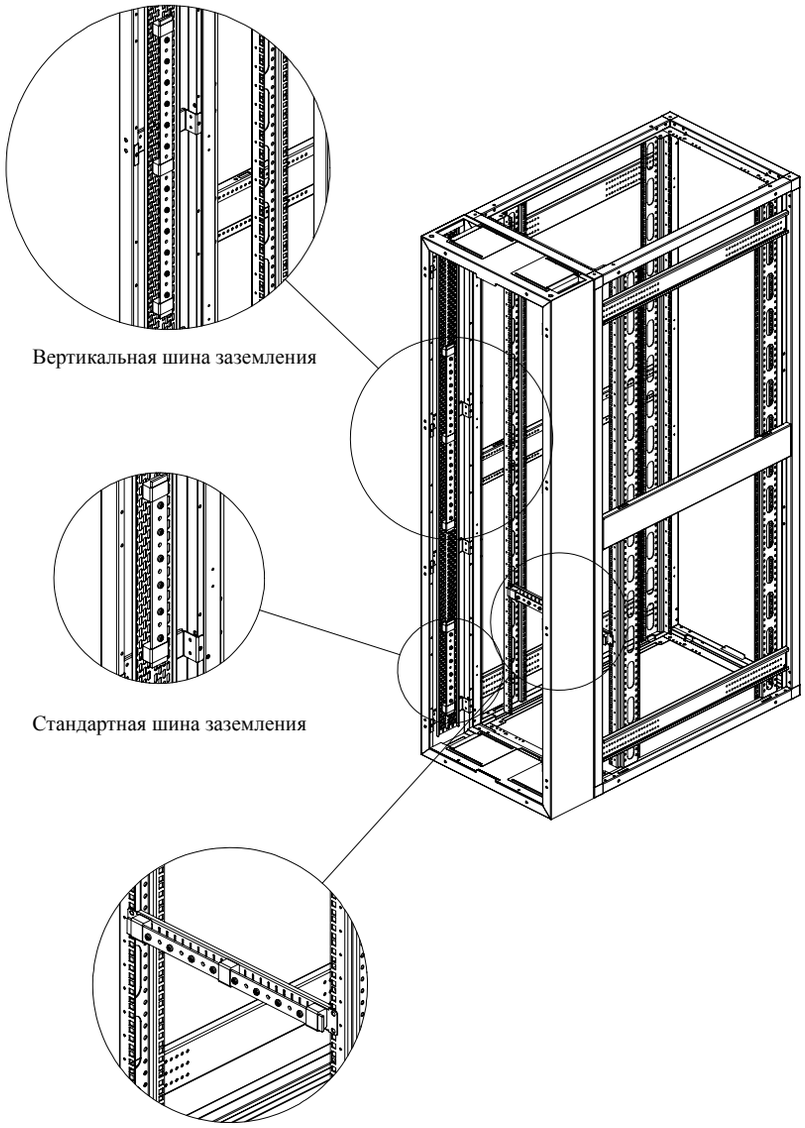

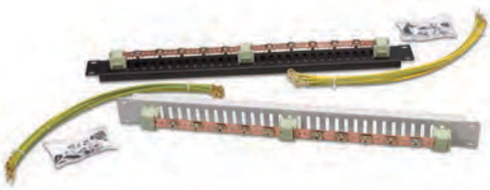

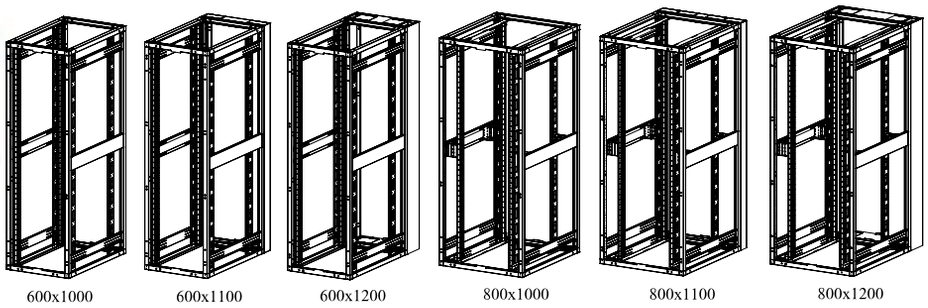

DYNAcenter Комплекты заземления		
Артикул	Описание	Ш x В x Г мм.
LN-DGR-TPR-5L40-XX	Комплект заземления, 6 точек, 4 желто-зеленых провода заземления Д=40см	-
LN-DGR-TPR-1U10-CC	19’’ Комплект заземления, 10 точек, 4 желто-зеленых провода заземления Д=40см, комплект крепежа М6 (4шт)	482X35X44
LN-DGR-TPR-DM20-XX	Вертикальный комплект заземления, 44 точки: 2 шины по 22 точки 780мм, 4 желто-зеленых провода заземления Д=40см, кабель соединения шин	25x25x780

** CC= Код цвета, при заказе указывайте LG для светло-серого RAL 7035, BL - для черного RAL 9005

DYNAcenter Заглушки на винтовом креплении		
Артикул	Описание	Ш x В x Г мм.
LN-PNL-KPN-1U19-CC	1U 19" Заглушка на винтовом креплении (M6)	482X15X44
LN-PNL-KPN-2U19-CC	2U 19" Заглушка на винтовом креплении (M6)	482X15X88
LN-PNL-KPN-3U19-CC	3U 19" Заглушка на винтовом креплении (M6)	482X15X132
LN-PNL-KPN-4U19-CC	4U 19" Заглушка на винтовом креплении (M6)	482X15X176
LN-PNL-KPN-5U19-CC	5U 19" Заглушка на винтовом креплении (M6)	482X15X220
LN-PNL-KPN-6U19-CC	6U 19" Заглушка на винтовом креплении (M6)	482X15X264

** CC= Код цвета, при заказе указывайте LG для светло-серого RAL 7035, BL - для черного RAL 9005

DYNAcenter Заглушки на пластиковых клипсах		
Артикул	Описание	Ш x В x Г мм.
LN-PNL-TBP-1U19-CC	1U 19" Заглушка на пластиковых клипсах	482X15X44
LN-PNL-TBP-2U19-CC	2U 19" Заглушка на пластиковых клипсах	482X15X88
LN-PNL-TBP-3U19-CC	3U 19" Заглушка на пластиковых клипсах	482X15X132
LN-PNL-TBP-4U19-CC	4U 19" Заглушка на пластиковых клипсах	482X15X176
LN-PNL-TBP-5U19-CC	5U 19" Заглушка на пластиковых клипсах	482X15X220
LN-PNL-TBP-6U19-CC	6U 19" Заглушка на пластиковых клипсах	482X15X264

** CC= Код цвета, при заказе указывайте LG для светло-серого RAL 7035, BL - для черного RAL 9005

DYNAcenter Заглушки на защелках		
Артикул	Описание	Ш x В x Г мм.
LN-PNL-LBP-1U19-CC	1U 19" Заглушка на защелках	482X15X44
LN-PNL-LBP-2U19-CC	2U 19" Заглушка на защелках	482X15X88
LN-PNL-LBP-3U19-CC	3U 19" Заглушка на защелках	482X15X132
LN-PNL-LBP-4U19-CC	4U 19" Заглушка на защелках	482X15X176
LN-PNL-LBP-5U19-CC	5U 19" Заглушка на защелках	482X15X220
LN-PNL-LBP-6U19-CC	6U 19" Заглушка на защелках	482X15X264

** CC= Код цвета, при заказе указывайте LG для светло-серого RAL 7035, BL - для черного RAL 9005

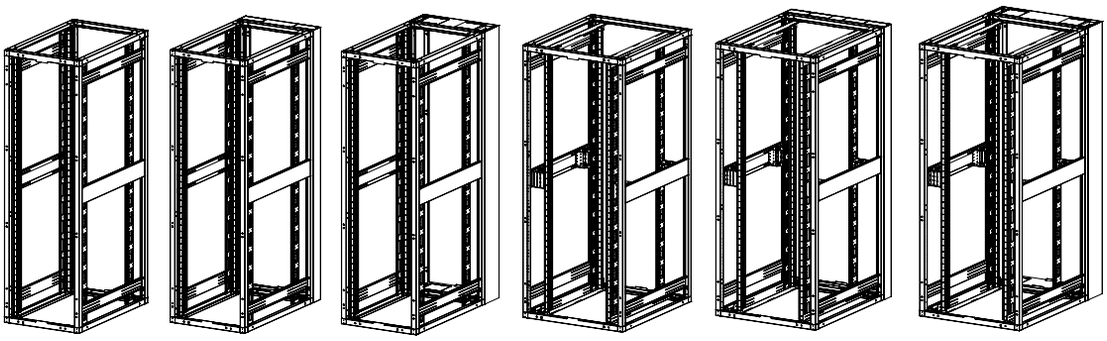

600x1000 600x1100 600x1200 800x1000 800x1100 800x1200

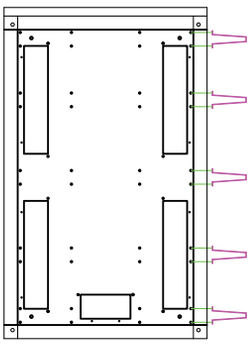

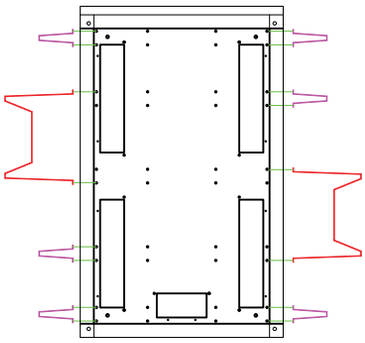

Разделители кабеля Ш=600мм

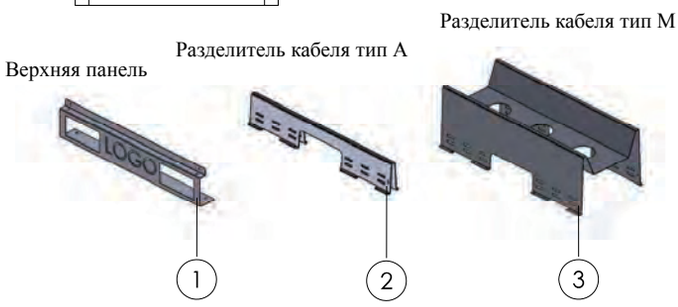

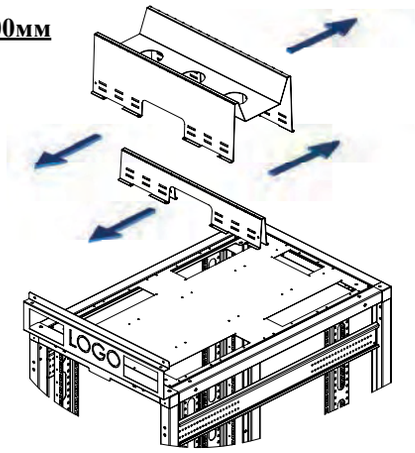

Разделители кабеля Ш=800мм

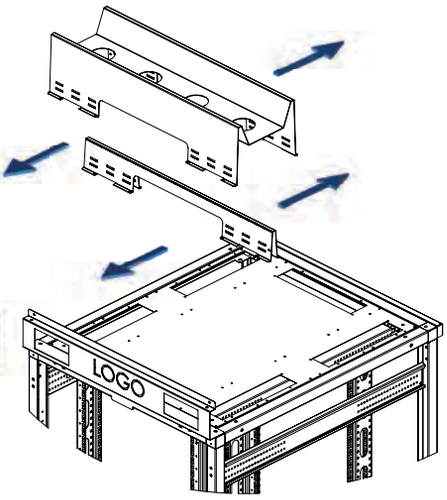

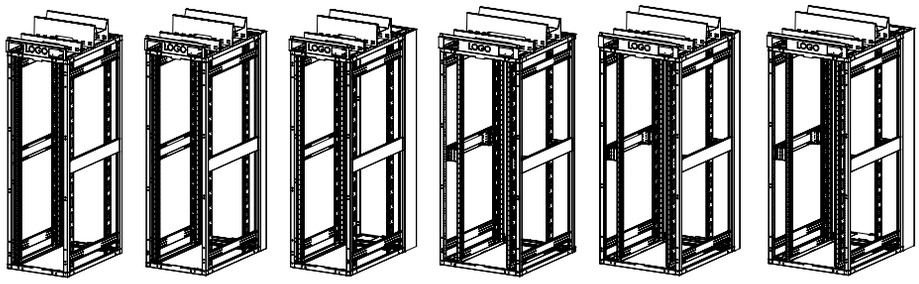

600X1000 600X1100 600X1200 800X1000 800X1100 800X1200

DYNAcenter Разделители кабеля для крыши Ш600/800мм.		
Артикул	Описание	Ш x В x Г мм.
LN-KDG-60C-CC	Ш600мм Передняя верхняя панель (возможно нанесение логотипа)	600x125x65
LN-KDG-60A-CC	Ш600мм Разделитель кабеля - Тип А	600x100x50
LN-KDG-60M-CC	Ш600мм Разделитель кабеля - Тип М	600x200x276
LN-KDG-80C-CC	Ш800мм Передняя верхняя панель (возможно нанесение логотипа)	800x125x65
LN-KDG-80A-CC	Ш800мм Разделитель кабеля - Тип А	800x100x50
LN-KDG-80M-CC	Ш800мм Разделитель кабеля - Тип М	800x200x276

** CC= Код цвета, при заказе указывайте LG для светло-серого RAL 7035, BL - для черного RAL 9005

19″ DYNAcenter Модуль крыши для коридора ЦОД

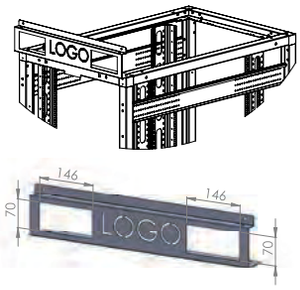

Верхняя панель Ш=600мм

Верхняя панель Ш=800мм

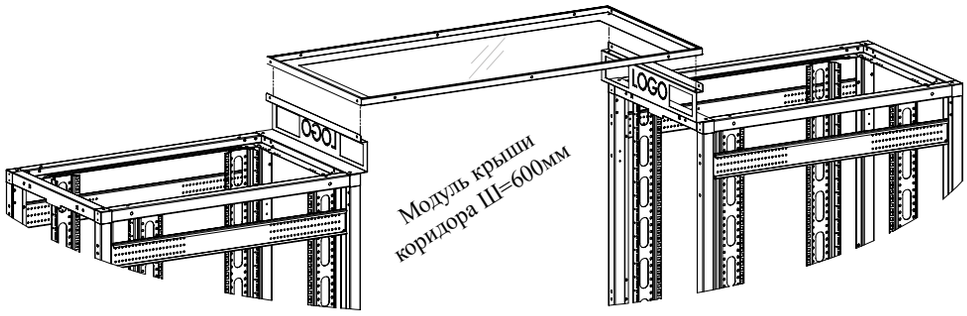

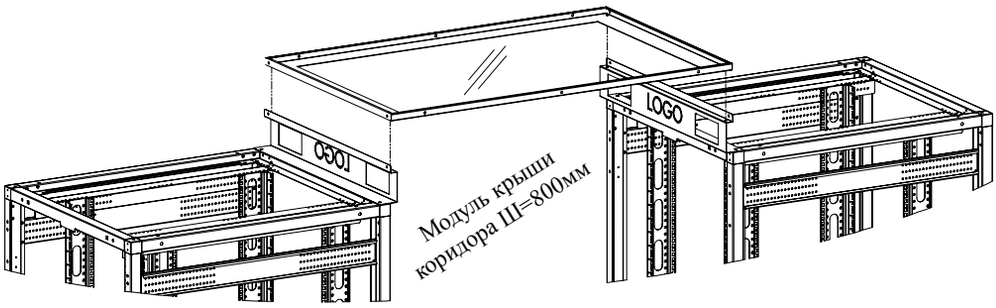

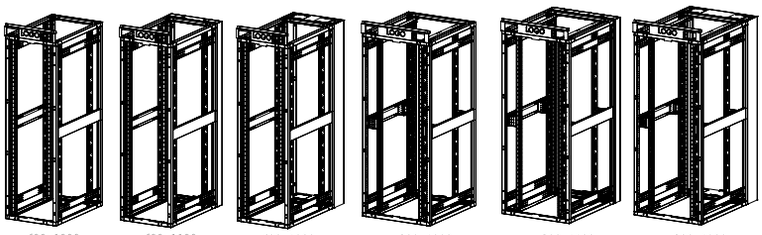

600x1000 600x1100 600x1200 800x1000 800x1100 800x1200

DYNAcenter Модуль крыши для монтажа коридора ЦОД Ш600/800мм.		
Артикул	Описание	Ш x В x Г мм.
LN-RCP-6012P-CC	Модуль крыши коридора, прозрачный поликарбонат в металлической раме, 600x1200мм	600x25x1250
LN-RCP-8012P-CC	Модуль крыши коридора, прозрачный поликарбонат в металлической раме, 800x1200мм	800x25x1250
LN-RCP-6012G-CC	Модуль крыши коридора, закаленное стекло в металлической раме, 600x1200мм	600x25x1250
LN-RCP-8012G-CC	Модуль крыши коридора, закаленное стекло в металлической раме, 800x1200мм	800x25x1250

* Передняя верхняя панель необходима для монтажа модулей крыши

** CC= Код цвета, при заказе указывайте LG для светло-серого RAL 7035, BL - для черного RAL 9005

19″ Шкафы DYNAcenter Двери для коридора ЦОД

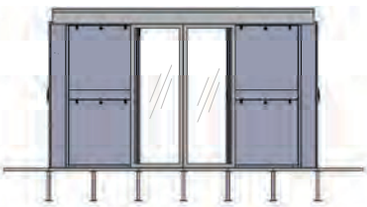

ПЕРЕДНЯЯ ДВЕРЬ КОРИДОРА ЦОД

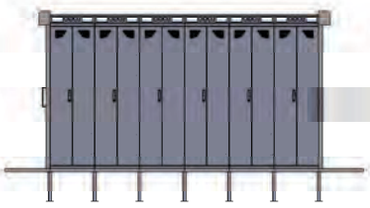

КОРИДОР ЦОД ВИД СБОКУ

КОРИДОР ЦОД ВИД СЗАДИ

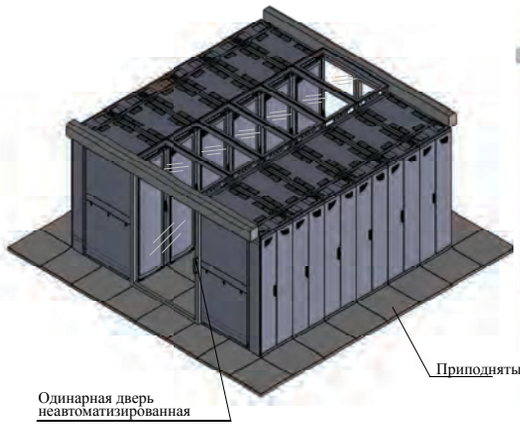

Шкафы DYNAcenter Двери для коридора ЦОД		
Артикул	Описание	Ш x В мм.
LN-CDS42U12	42U Одинарная дверь для коридора ЦОД, Ш=1200мм, закаленное стекло, неавтоматическая	1280x2005
LN-CDS45U12	45U Одинарная дверь для коридора ЦОД, Ш=1200мм, закаленное стекло, неавтоматическая	1280x2138
LN-CDS47U12	47U Одинарная дверь для коридора ЦОД, Ш=1200мм, закаленное стекло, неавтоматическая	1280x2226
LN-CDD42U12-AT	42U Автоматическая система раздвижных дверей, Ш=1200мм, закаленное стекло, управление кнопкой изнутри и снаружи коридора	1280x2005
LN-CDD45U12-AT	45U Автоматическая система раздвижных дверей, Ш=1200мм, закаленное стекло, управление кнопкой изнутри и снаружи коридора	1280x2138
LN-CDD47U12-AT	47U Автоматическая система раздвижных дверей, Ш=1200мм, закаленное стекло, управление кнопкой изнутри и снаружи коридора	1280x2226
LN-PRX-01	Lande Модуль управления автоматической дверью с датчиком приближения	-
LN-KYP-01	Lande Клавиатурный модуль управления автоматической дверью	-
LN-FPS-01	Lande Модуль управления автоматической дверью со сканером отпечатка пальца	-
LN-DMY42U12-CC	42U Задняя металлическая фальшстенка для коридора	1280x2005
LN-DMY45U12-CC	45U Задняя металлическая фальшстенка для коридора	1280x2138
LN-DMY47U12-CC	47U Задняя металлическая фальшстенка для коридора	1280x2226

** CC= Код цвета, при заказе указывайте LG для светло-серого RAL 7035, BL - для черного RAL 9005

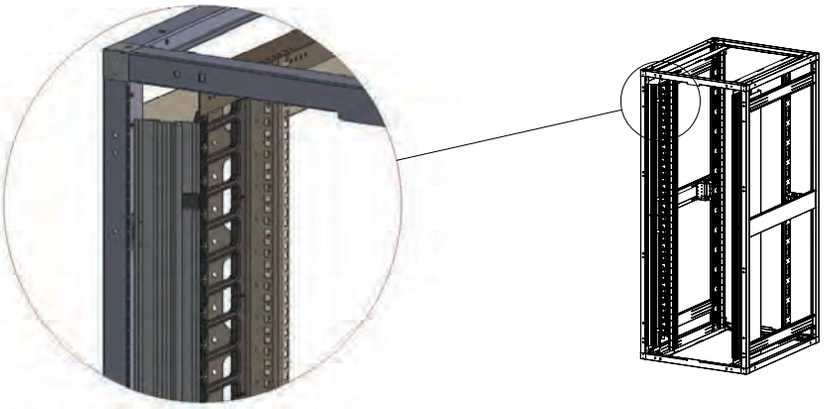

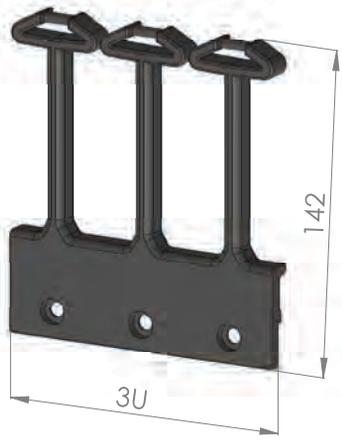

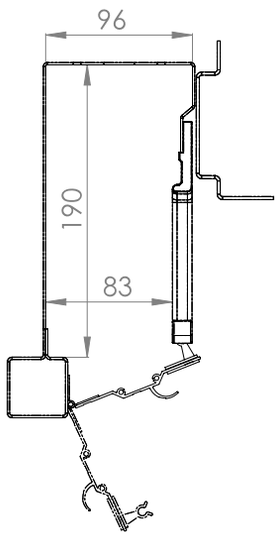

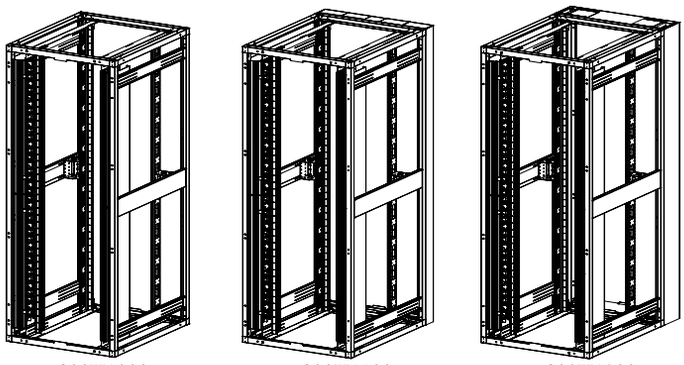

800X1000 800X1100 800X1200

DYNAcenter Вертикальные кабельные органайзеры для шкафов шириной 800мм		
Артикул	Описание	Ш x В x Г мм.
LN-KDG-ORG-42U190-CC	42U Вертикальная панель организации кабеля решетчатого типа с откидной крышкой, Ш=96мм Г=190мм, комплект 2 шт	100x1780x240
LN-KDG-ORG-45U190-CC	45U Вертикальная панель организации кабеля решетчатого типа с откидной крышкой, Ш=96мм Г=190мм, комплект 2 шт	100x1914x240
LN-KDG-ORG-47U190-CC	47U Вертикальная панель организации кабеля решетчатого типа с откидной крышкой, Ш=96мм Г=190мм, комплект 2 шт	100x2003x240

** CC= Код цвета, при заказе указывайте LG для светло-серого RAL 7035, BL - для черного RAL 9005

19″ Шкафы DYNAcenter Дополнительное оборудование для задней секции

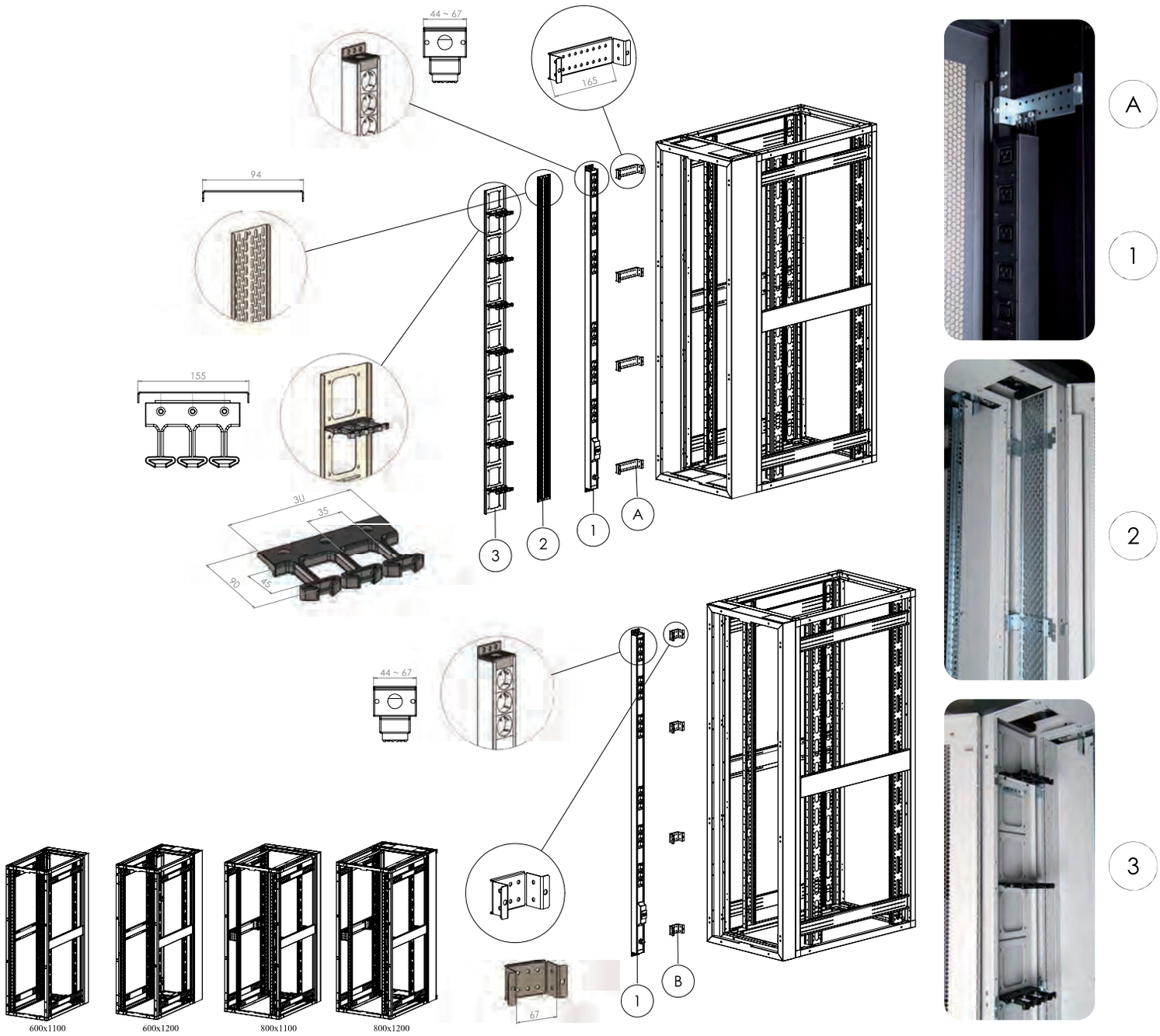

DYNAcenter Дополнительное оборудование для задней секции шириной 100/200мм		
Артикул	Описание	Ш x В мм.
LN-PHLD-165-ZN	Кронштейн для вертикальной установки оборудования в задней секции глубиной 200мм, комплект 4 шт, оцинкованный	185x38
LN-PHLD-067-ZN	Кронштейн для вертикальной установки оборудования в задней секции глубиной 100мм, комплект 4 шт, оцинкованный	85x38
LN-FM-TRAY-S-42U-CC	42U Кабельный желоб с интегрированными модулями разводки кабеля (3U Д90мм) для шкафов шириной 600мм	160x1870
LN-FM-TRAY-S-45U-CC	45U Кабельный желоб с интегрированными модулями разводки кабеля (3U Д90мм) для шкафов шириной 600мм	160x2089
LN-FM-TRAY-S-47U-CC	47U Кабельный желоб с интегрированными модулями разводки кабеля (3U Д90мм) для шкафов шириной 600мм	160x2000
LN-KDG-CMT-42UK-ZN	42U Оцинкованный кабельный желоб Ш=90mm	90x1885
LN-KDG-CMT-45UK-ZN	45U Оцинкованный кабельный желоб Ш=90mm	90x2020
LN-KDG-CMT-47UK-ZN	47U Оцинкованный кабельный желоб Ш=90mm	90x2108

** CC= Код цвета, при заказе указывайте LG для светло-серого RAL 7035, BL - для черного RAL 9005

Ш=600 Ш=800

Вариант 1

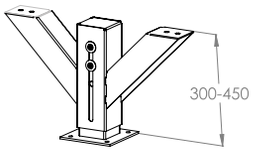

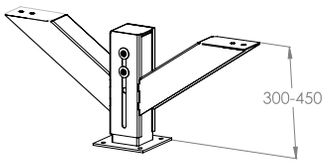

Вариант 2

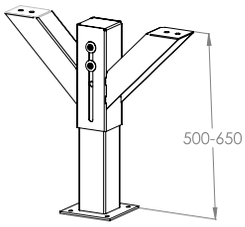

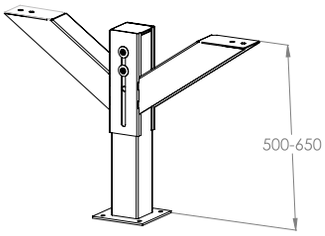

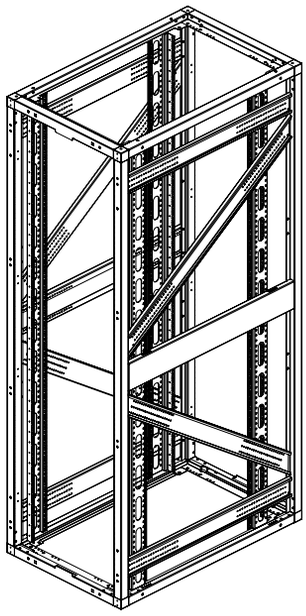

600x1000

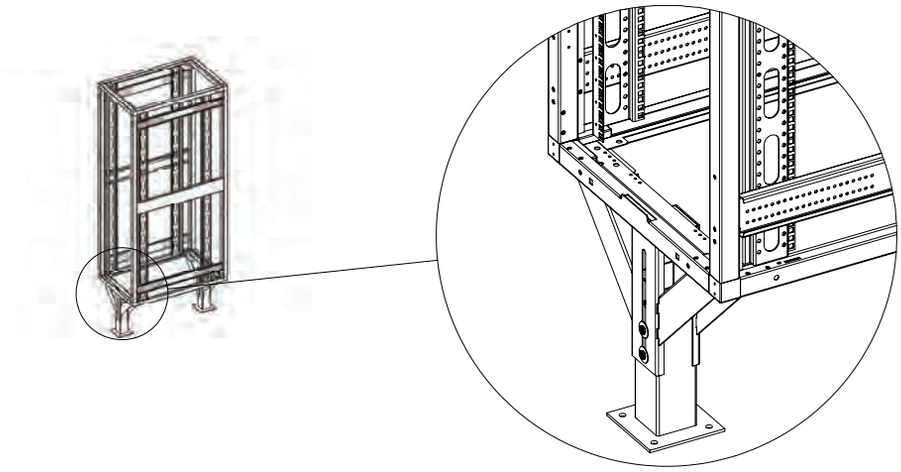

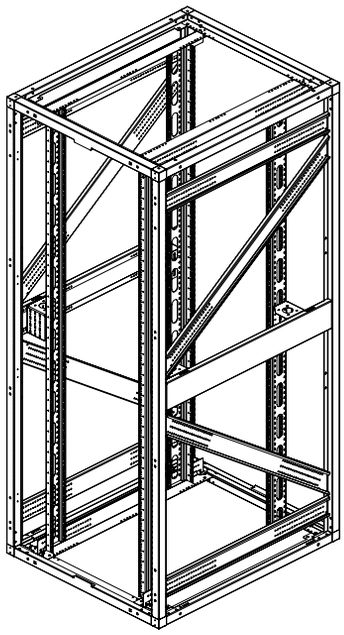

800x1000

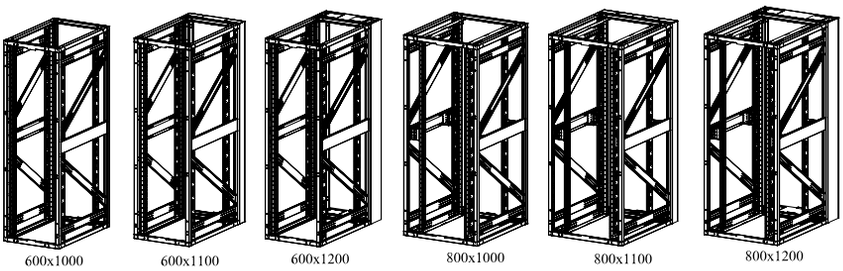

600x1000 600x1100 600x1200 800x1000 800x1100 800x1200

Шкафы DYNAcenter Виброзащитные опоры		
Артикул	Описание	Ш x В мм.
LN-SMC-D1000-42-CC	Комплект повышения сейсмической устойчивойсти до 1500 динамической нагрузки для шкафов высотой 42U	70x1000
LN-SMC-D1000-45-CC	Комплект повышения сейсмической устойчивойсти до 1500 динамической нагрузки для шкафов высотой 45U	70x1020
LN-SMC-D1000-47-CC	Комплект повышения сейсмической устойчивойсти до 1500 динамической нагрузки для шкафов высотой 47U	70x1040
LN-SPP-45-ZN-60	Комплект виброзащитных опор для фальшпола и шкафов, В30-45см, для шкафов шириной 600мм, комплект 2 шт	520x305
LN-SPP-65-ZN-60	Комплект виброзащитных опор для фальшпола и шкафов, В50-65см, для шкафов шириной 600мм, комплект 2 шт	520x505
LN-SPP-45-ZN-80	Комплект виброзащитных опор для фальшпола и шкафов, В30-45см, для шкафов шириной 800мм, комплект 2 шт	720x305
LN-SPP-65-ZN-80	Комплект виброзащитных опор для фальшпола и шкафов, В50-65см, для шкафов шириной 800мм, комплект 2 шт	720x505

** CC= Код цвета, при заказе указывайте LG для светло-серого RAL 7035, BL - для черного RAL 9005

19″ DYNAcenter Система воздухообмена

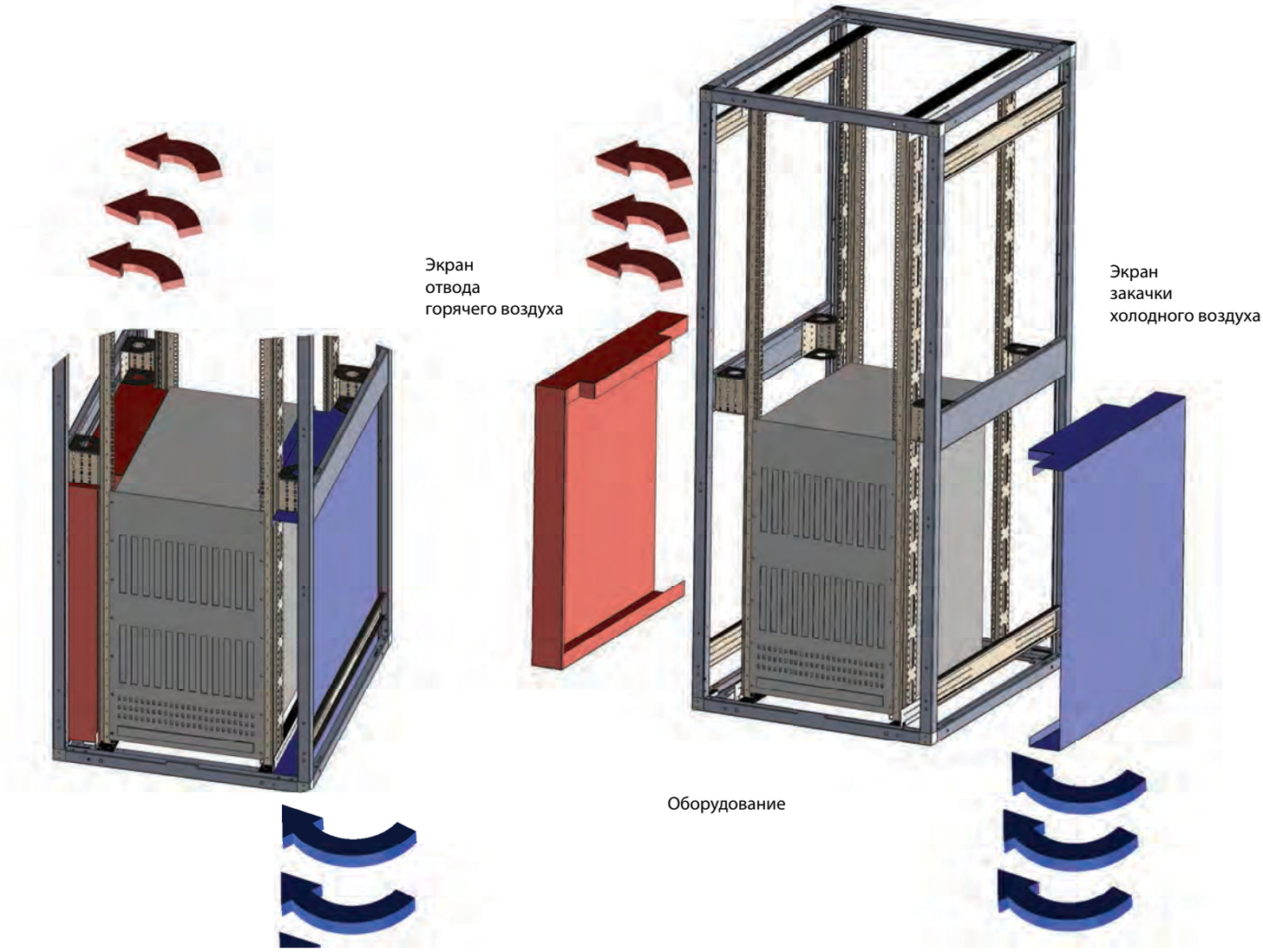

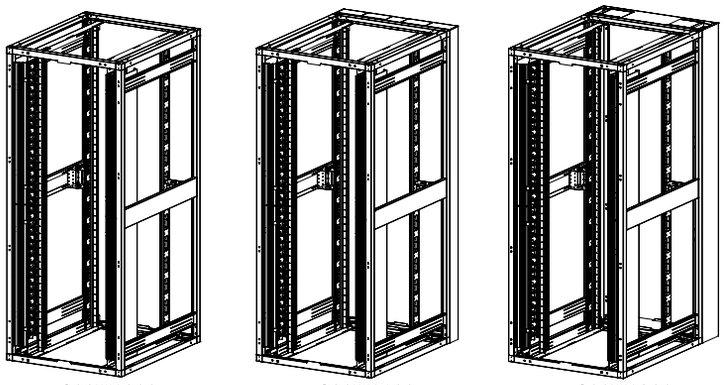

800X1000 800X1100 800X1200

DYNAcenter Система воздухообмена		
Артикул	Описание	Ш x В мм.
LN-DAEXH-W800-BL	Система воздухообмена для шкафов шириной 800 мм	-

** CC= Код цвета, при заказе указывайте LG для светло-серого RAL 7035, BL - для черного RAL 9005
*** Изготавливается по заказу в соответствии с устанавливаемым оборудованием

Открытые монтажные стойки для ЦОД

lande RACK CABINET

Открытые монтажные стойки для ЦОД

Ширина=530мм

Бескорпусные стойки DYNAframe предназначены для размещения сетевого и серверного оборудования в тех случаях, когда нет необходимости в установке закрытых шкафов: в безопасных, свободных от пыли помещениях с контролируемым климатом, например, в центрах обработки данных, лабораториях, чистых комнатах.

Также стойки DYNAframe являются оптимальным решением с точки зрения экономии, эргономики и удобства монтажа в тех случаях, когда требуется разместить только пассивное сетевое оборудование и кабели к нему.

Данная продукция позволяет не только максимально удобно разместить серверное и сетевое оборудование, но и одновременно обеспечивает существенную экономию с учетом предлагаемого качества, основанного на применении высокотехнологичных, полностью автоматизированных решений.

Модели данной серии поставляются в пяти вариантах высоты – от 27U до 48U.

Варианты высоты моделей способны удовлетворить любые требования, предъявляемые к размещению оборудования инфраструктуры.

Внимание в данной продукции привлекают специально подобранные, хорошо вписывающиеся в окружающую обстановку цвета – RAL 9005 Черный и RAL 7035 Светло-серый – с легкими неровностями нанесения, создающими ощущение мягкости.

В стандартную комплектацию стоек, поставляемых со склада в виде готовой продукции в компактной упаковке, включены регулировочные ножки. Компактная упаковка обеспечивает существенную экономию на транспортных расходах.

Модели серии DYNAframe, имеющие оптимальные размеры для панельного монтажа, а также различные принадлежности к ним – особенно высокофункциональные принадлежности для кабельной разводки – способны удовлетворить любые ожидания потребителя.

ДЕТАЛИ КОНСТРУКЦИИ:

Рамная система, изготовленная из стали толщиной 2,0мм с применением автоматизированной технологии многократной гибки.

Крепежная L-образная опора в верхней части изготовлена из стали толщиной 4,0мм.

Крепежная L-образная опора в нижней части изготовлена из стали толщиной 4,0мм, при этом ролики или регулировочные ножки устанавливаются в отверстия диаметром 12 мм.

Открытые стойки серии DYNAframe выглядят не только профессионально с технической точки зрения, но и эстетично, благодаря специально подобранным, хорошо вписывающимся в окружающую обстановку цветам – RAL 9005 Черный и RAL 7035 Светло-серый – с легкими неровностями нанесения, создающими ощущение мягкости.

Полностью модульная система, простота сборки и компактная упаковка, которая в больших количествах используется для перевозки на транспортных судах. Оценочная скорость сборки составляет 8 минут для двухрамной стойки и 3 минуты для однорамной.

Высокопрочная конструкция рам и L-образных крепежных опор обеспечивает высокую несущую способность: 600 кг.

Элементы рам поставляются в двух вариантах глубины – 80 мм и 160мм. Однорамная стойка может быть изготовлена из рам обоих видов. Двойной модуль изготавливается из рам глубиной 80мм.

С помощью рамных крепежных скоб могут быть собраны двухрамные стойки глубиной 670мм, 870мм и 1070мм.

Все полки для напольных шкафов подходят для установки в двухрамных стойках; при выборе полок учитывается глубина, указанная в разделе о принадлежностях и таблицах совместимости.

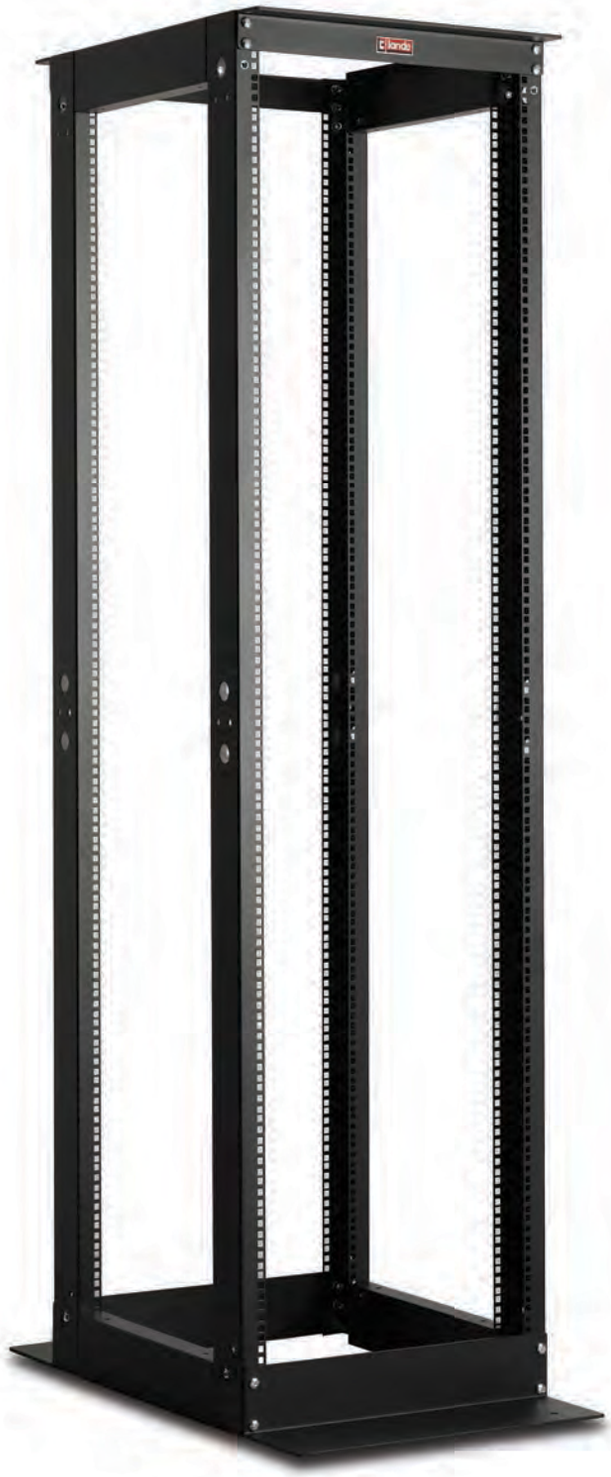

Открытые монтажные стойки для ЦОД

ВИДЫ СТОЕК:

Открытая однорамная стойка DYNAframe
глубина рамы 80мм

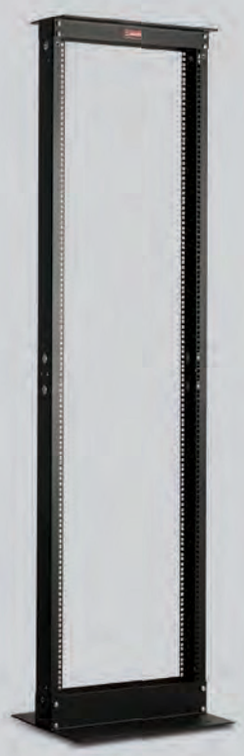

Открытая однорамная стойка DYNAframe
Глубина рамы 160мм

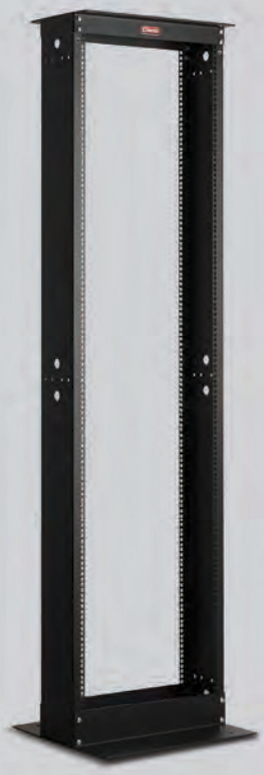

Открытая двухрамная стойка DYNAframe
глубина рамы 80мм

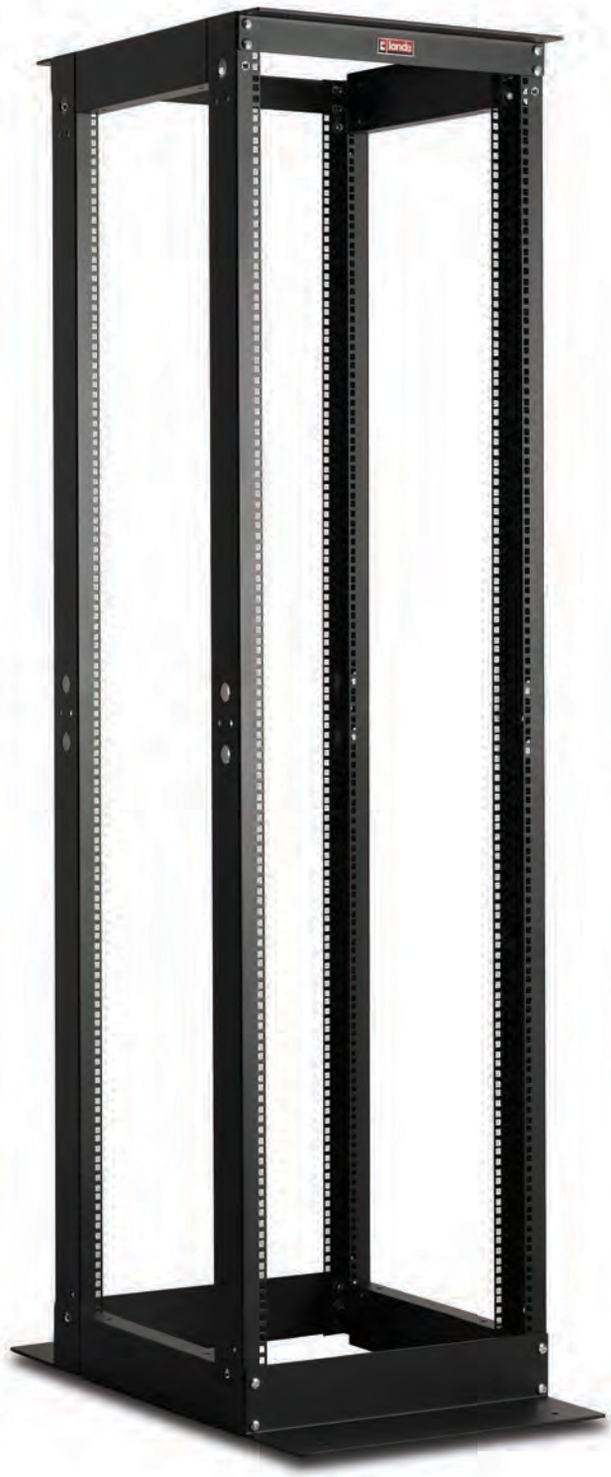

lande RACK CABINET

19″ Открытые однорамные монтажные стойки для ЦОД
Глубина рамы 80мм

Ширина: 530 мм.
Глубина: 380 мм.

Ширина=530мм
Глубина=380мм

Стандартная высота:

5 вариантов высоты:
27U, 36U, 42U, 45U, 48U

Стандарты и соответствия:

ISO 9001:2008
Система контроля качества

EN 61587 -1:2012
Механические конструкции для Электронного оборудования

IEC 297-1 Монтаж конструкций 19’’
IEC 297-2 Общие размеры шкафов

Стандарты ЕС
EN 60950-1:2006
Оборудование IT - Безопасность - Часть 1 - Общие требования

Экологическая безопасность
ISO 14001 Система экологичного менеджмента
*Соблюдение норм экологической безопасности
*Соблюдение директив RoHS
* Пригодность материалов к переработке 100%

Нагрузка: до 600 кг.

Открытые стойки серии DYNAframe для сетевого оборудования с физическим размером 19″, L-образной крепежной опорой, имеющей размеры ш:530мм и г:380мм, и 5 вариантами высоты дают потребителям широкий выбор.

Под глубиной однорамной стойки подразумевается глубина основания рамы; глубина самой рамы составляет 80мм.

Стандартный цвет:

RAL 7035 Светло-серый

RAL 9005 Черный

19″ Открытые однорамные монтажные стойки для ЦОД
Глубина рамы 80мм

Ширина: 530 мм.
Глубина: 380 мм.

ЭЛЕМЕНТЫ и ДЕТАЛЬНЫЙ ВИД

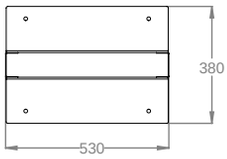

ВИД СНИЗУ

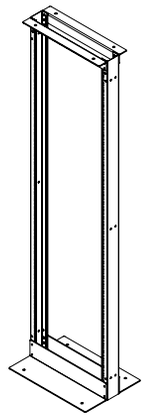

ИЗОМЕТРИЧЕСКИЙ ВИД

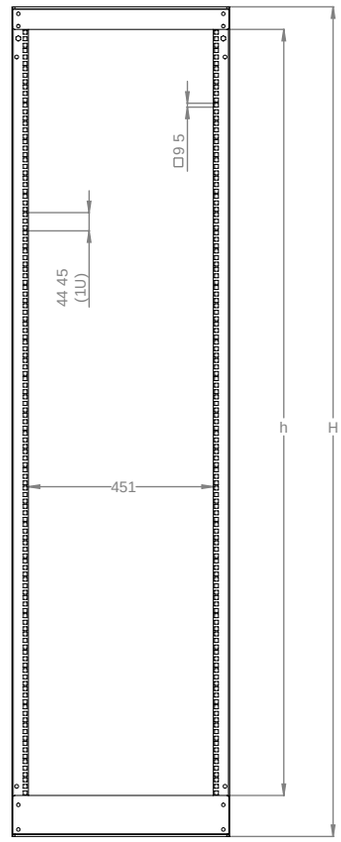

РАЗМЕРЫ ПО
ШИРИНЕ И ВЫСОТЕ

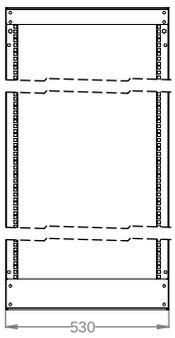

ВИД СПЕРЕДИ

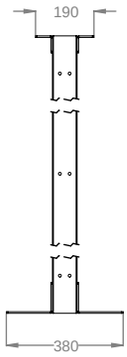

ВИД СБОКУ

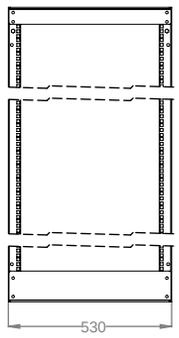

ВИД СЗАДИ

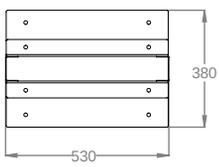

ВИД СВЕРХУ

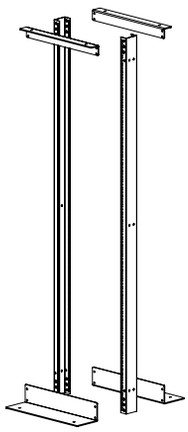

ДЕТАЛЬНЫЙ ВИД

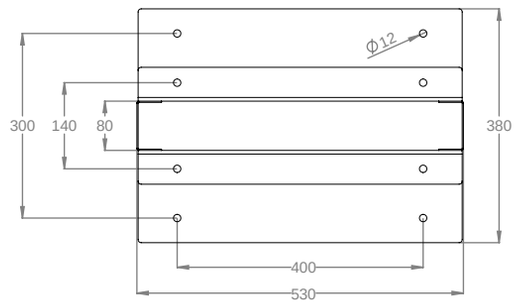

ВИД СВЕРХУ
МОНТАЖНЫЕ РАЗМЕРЫ

19” ОТКРЫТЫЕ МОНТАЖНЫЕ СТОЙКИ DYNAframe однорамные глубина рамы 80мм Ширина:530мм Глубина: 380мм

БАЗОВЫЙ артикул***	Описание	Размеры ВхГхШ мм	h высота в U	h высота в мм	H мм, полная высота без роликов и/или опор	Ширина мм	Ширина между направляющими	Глубина мм	Глубина рамы	Размеры упаковки ШхГхВ мм	Количество в упаковке	Вес без упаковки кг	Вес в упаковке кг
LN-OF27USD380-CC	27U D=80мм Однорамная открытая стойка Г=380мм	530x380x1356	27U	1200	1356	530	19”	380	80	165x120x1375	1	20	21
LN-OF36USD380-CC	36U D=80мм Однорамная открытая стойка Г=380мм	530x380x1756	36U	1600	1756	530	19”	380	80	165x120x1775	1	22,5	23,5
LN-OF42USD380-CC	42U D=80мм Однорамная открытая стойка Г=380мм	530x380x2022	42U	1867	2022	530	19”	380	80	165x120x2040	1	23,5	24
LN-OF45USD380-CC	45U D=80мм Однорамная открытая стойка Г=380мм	530x380x2156	45U	2000	2155	530	19”	380	80	165x120x2175	1	24,1	25,6
LN-OF48USD380-CC	48U D=80мм Однорамная открытая стойка Г=380мм	530x380x2289	48U	2133	2289	530	19”	380	80	165x120x2310	1	24,7	26,2

***CC = LG для светло-серого цвета RAL 7035 и BL для черного цвета RAL 9005, указывается при оформлении заказа

lande RACK CABINET

19″ Открытые однорамные монтажные стойки для ЦОД
Глубина рамы 160мм

Ширина: 530 мм.
Глубина: 460 мм

Ширина=530мм
Глубина=460мм

Стандартная высота:

5 вариантов высоты:
27U, 36U, 42U, 45U, 48U

Стандарты и соответствия:

ISO 9001:2008
Система контроля качества

EN 61587 -1:2012
Механические конструкции для Электронного оборудования

IEC 297-1 Монтаж конструкций 19’’
IEC 297-2 Общие размеры шкафов

Стандарты ЕС
EN 60950-1:2006
Оборудование IT - Безопасность - Часть 1 - Общие требования

Экологическая безопасность
ISO 14001 Система экологичного менеджмента
*Соблюдение норм экологической безопасности
*Соблюдение директив RoHS
* Пригодность материалов к переработке 100%

Нагрузка: до 600 кг.

Бескорпусные стойки серии DYNAframe для сетевого оборудования с L-образной крепежной опорой, имеющей физические размеры 19″ш:530мм и г:460мм, и 5 вариантами высоты дают потребителям широкий выбор.

Под глубиной однорамной стойки подразумевается глубина основания рамы; глубина самой рамы составляет 160мм.

Стандартные цвета:

RAL 7035 Светло-серый

RAL 9005 Черный

19″ Открытые однорамные монтажные стойки для ЦОД
Глубина рамы 160мм

Ширина: 530 мм.
Глубина: 460 мм.

ЭЛЕМЕНТЫ и ДЕТАЛЬНЫЙ ВИД

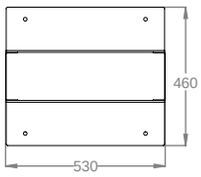

ВИД СНИЗУ

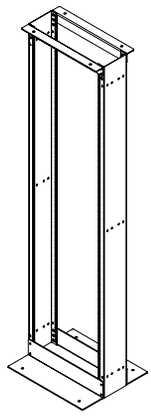
ИЗОМЕТРИЧЕСКИЙ ВИД

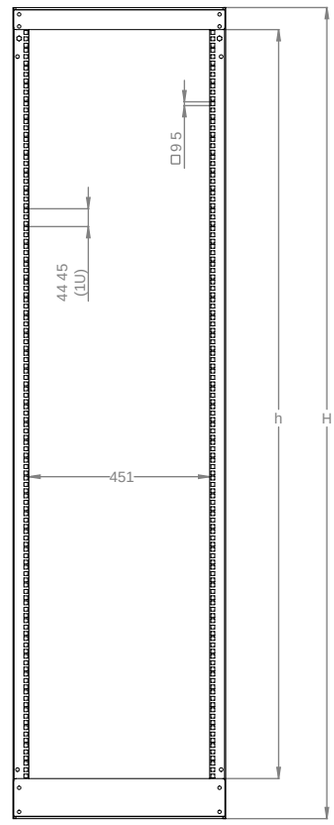

РАЗМЕРЫ ПО ШИРИНЕ И ВЫСОТЕ

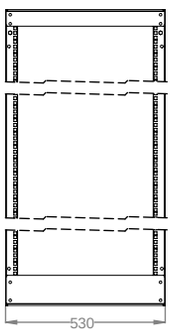

ВИД СПЕРЕДИ

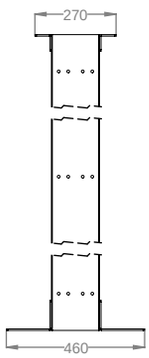

ВИД СБОКУ

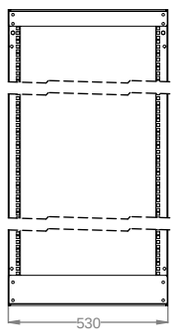

ВИД СЗАДИ

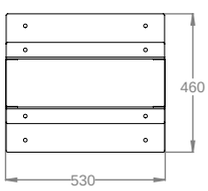

ВИД СВЕРХУ

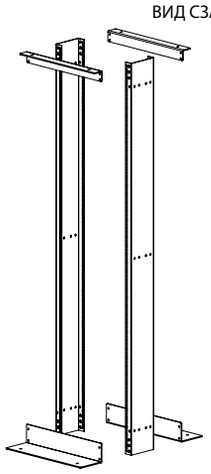
ДЕТАЛЬНЫЙ ВИД

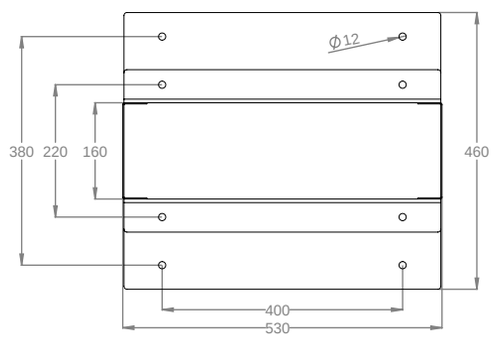

ВИД СВЕРХУ
МОНТАЖНЫЕ ИЗМЕРЕНИЯ

19” ОТКРЫТЫЕ МОНТАЖНЫЕ СТОЙКИ DYNAframe однорамные глубина рамы 160мм Ширина:530мм Глубина: 460мм

БАЗОВЫЙ артикул***	Описание	Размеры ВхГхШ мм	h высота в U	h высота в мм	H мм, полная высота без роликов и/или опор	Ширина мм	Ширина между направляющими	Глубина мм	Глубина рамы	Размеры упаковки ШхГхВ мм	Количество в упаковке	Вес без упаковки кг	Вес в упаковке кг
LN-OF27USD460-CC	27U D=160мм Однорамная открытая стойка Г=460мм	530x460x1356	27U	1200	1356	530	19”	460	160	190x115x1375	1	23,2	24
LN-OF36USD460-CC	36U D=160мм Однорамная открытая стойка Г=460мм	530x460x1756	36U	1600	1756	530	19”	460	160	190x115x1775	1	26,5	27,4
LN-OF42USD460-CC	42U D=160мм Однорамная открытая стойка Г=460мм	530x460x2022	42U	1867	2022	530	19”	460	160	190x115x2040	1	28,5	29,5
LN-OF45USD460-CC	45U D=160мм Однорамная открытая стойка Г=460мм	530x460x2156	45U	2000	2155	530	19”	460	160	190x115x2175	1	29,5	30,8
LN-OF48USD460-CC	48U D=160мм Однорамная открытая стойка Г=460мм	530x460x2289	48U	2133	2289	530	19”	460	160	190x115x2310	1	30,5	32

***CC = LG для светло-серого цвета RAL 7035 и BL для черного цвета RAL 9005, указывается при оформлении заказа

lande RACK CABINET

19″ Открытые двухрамные монтажные стойки для ЦОД
Глубина рамы 80мм

Ширина: 530 мм.
Глубина: 670/870/1070 мм.

Ширина=530мм
Глубина=670/870/1070мм

Нагрузка: до 600 кг.

Стандартная высота:

5 вариантов высоты:
27U, 36U, 42U, 45U, 48U

Стандарты и соответствия:

ISO 9001:2008
Система контроля качества

EN 61587 -1:2012
Механические конструкции для Электронного оборудования

IEC 297-1 Монтаж конструкций 19’’
IEC 297-2 Общие размеры шкафов

Стандарты ЕС
EN 60950-1:2006
Оборудование IT - Безопасность - Часть 1 - Общие требования

Экологическая безопасность
ISO 14001 Система экологичного менеджмента
*Соблюдение норм экологической безопасности
*Соблюдение директив RoHS
* Пригодность материалов к переработке 100%

Бескорпусные стойки серии DYNAframe для сетевого оборудования с L-образной крепежной опорой, имеющей физические размеры 19” ш:530мм и г:670/870/1070мм, и 5 вариантами высоты дают потребителям широкий выбор. Соединительные элементы между рамами заменяются для получения вариантов глубины Г:670/870/1070мм, что дает возможность использовать принадлежности, которые используются для стандартных шкафов.

Глубина самой рамы составляет 80мм, а полная глубина L-образной опоры стойки равна Г: 670/870/1070мм.
Верхняя и нижняя секции рамы имеют конструкцию 19” высотой 3U для глубины 670мм, 6U для глубины 870мм и 9U для глубины 1070мм, где могут размещаться соответствующие принадлежности для кабельной разводки стандарта 19” для крепления кабелей – см. чертежи.

Стандартные цвета:

RAL 7035 Светло-серый

RAL 9005 Черный

19″ Открытые двухрамные монтажные стойки для ЦОД
Глубина рамы 80мм

Ширина: 530 мм.
Глубина: 670 мм.

ЭЛЕМЕНТЫ и ДЕТАЛЬНЫЙ ВИД

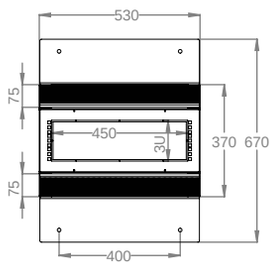

ВИД СНИЗУ

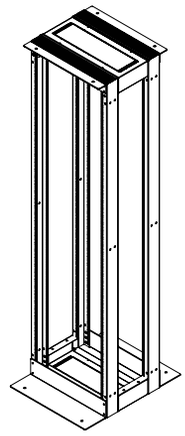

ИЗОМЕТРИЧЕСКИЙ ВИД

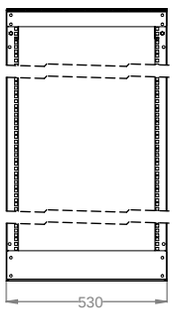

ВИД СПЕРЕДИ

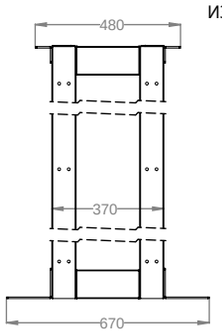

ВИД СБОКУ

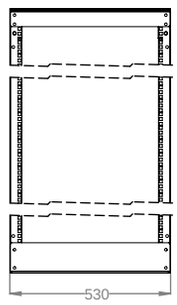

ВИД СБОКУ

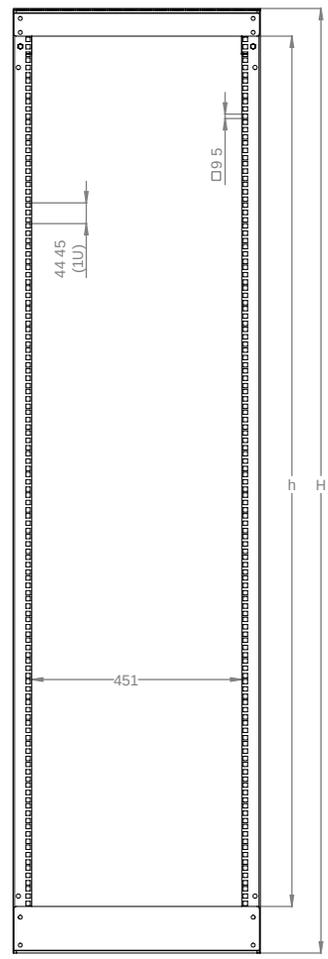

РАЗМЕРЫ ПО
ШИРИНЕ И ВЫСОТЕ

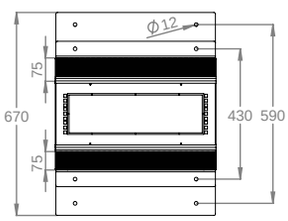

ВИД СВЕРХУ

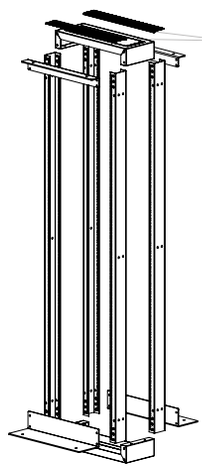

ДЕТАЛЬНЫЙ ВИД

19” ОТКРЫТЫЕ МОНТАЖНЫЕ СТОЙКИ DYNAframe однорамные глубина рамы 80мм Ширина:530мм Глубина: 670мм

БАЗОВЫЙ артикул***	Описание	Размеры ВхГхШ мм	h высота в U	h высота в мм	H мм, полная высота без роликов и/или опор	Ширина мм	Ширина между направляющими	Глубина мм	Глубина между направляющими	Размеры упаковки ШхГхВ мм БОКС 1	Размеры упаковки ШхГхВ мм БОКС 2	Количество в упаковке	Вес без упаковки кг	Вес в упаковке кг
LN-OF27UDD670-CC	27U D=80мм Двухрамная открытая стойка Г=670мм	530x670x1356	27U	1200	1356	530	19”	670	370	165x150x1375	350x350x120	1	32,3	33,3
LN-OF36UDD670-CC	36U D=80мм Двухрамная открытая стойка Г=670мм	530x670x1756	36U	1600	1756	530	19”	670	370	165x150x1775	350x350x120	1	36,6	37,8
LN-OF42UDD670-CC	42U D=80мм Двухрамная открытая стойка Г=670мм	530x670x2022	42U	1867	2022	530	19”	670	370	165x150x2040	350x350x120	1	39,1	41
LN-OF45UDD670-CC	45U D=80мм Двухрамная открытая стойка Г=670мм	530x670x2156	45U	2000	2155	530	19”	670	370	165x150x2175	350x350x120	1	40,4	42,5
LN-OF48UDD670-CC	48U D=80мм Двухрамная открытая стойка Г=670мм	530x670x2289	48U	2133	2289	530	19”	670	370	165x150x2310	350x350x120	1	41,7	43,8

***CC = LG для светло-серого цвета RAL 7035 и BL для черного цвета RAL 9005, указывается при оформлении заказа

lande RACK CABINET

19″ Открытые двухрамные монтажные стойки для ЦОД
Глубина рамы 80мм

Ширина: 530 мм.
Глубина: 870 мм.

ЭЛЕМЕНТЫ и ДЕТАЛЬНЫЙ ВИД

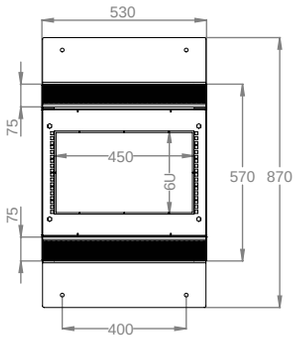

ВИД СНИЗУ

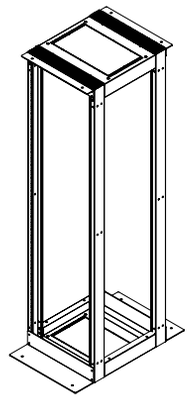
ИЗОМЕТРИЧЕСКИЙ ВИД

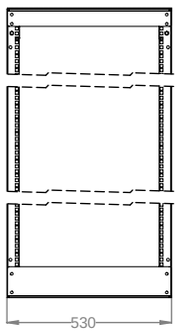

ВИД СПЕРЕДИ

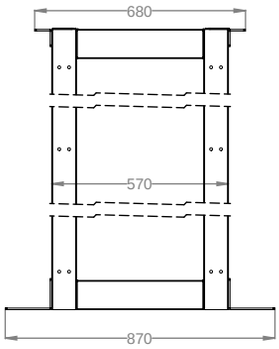

ВИД СБОКУ

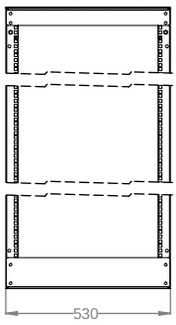

ВИД СЗАДИ

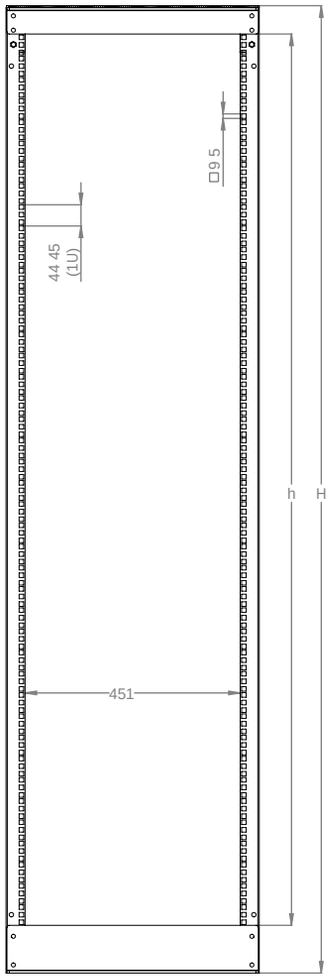

РАЗМЕРЫ ПО ШИРИНЕ И ВЫСОТЕ

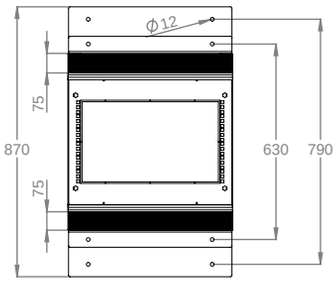

ВИД СВЕРХУ

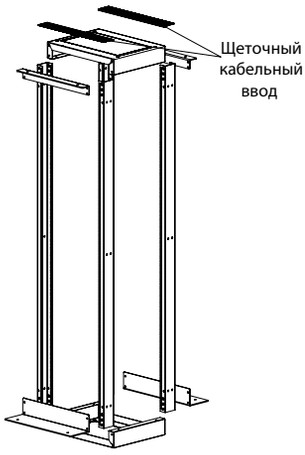

ДЕТАЛЬНЫЙ ВИД

19” ОТКРЫТЫЕ МОНТАЖНЫЕ СТОЙКИ DYNAframe двухрамные глубина рамы 80мм **Ширина:530мм Глубина: 870мм**

БАЗОВЫЙ артикул***	Описание	Размеры ВхГхШ мм	h высота в U	h высота в мм	H мм, полная высота без роликов и/или опор	Ширина мм	Ширина между направляющими	Глубина мм	Глубина между направляющими	Размеры упаковки ШхГхВ мм БОКС 1	Размеры упаковки ШхГхВ мм БОКС 2	Количество в упаковке	Вес без упаковки кг	Вес в упаковке кг
LN-OF27UDD870-CC	27U D=80мм Двухрамная открытая стойка Г=870мм	530x870x1356	27U	1200	1356	530	19”	870	570	165x150x1375	550x550x120	1	34,2	35,2
LN-OF36UDD870-CC	36U D=80мм Двухрамная открытая стойка Г=870мм	530x870x1756	36U	1600	1756	530	19”	870	570	165x150x1775	550x550x120	1	38,4	40
LN-OF42UDD870-CC	42U D=80мм Двухрамная открытая стойка Г=870мм	530x870x2022	42U	1867	2022	530	19”	870	570	165x150x2040	550x550x120	1	41	43
LN-OF45UDD870-CC	45U D=80мм Двухрамная открытая стойка Г=870мм	530x870x2156	45U	2000	2155	530	19”	870	570	165x150x2175	550x550x120	1	42,3	44,5
LN-OF48UDD870-CC	48U D=80мм Двухрамная открытая стойка Г=870мм	530x870x2289	48U	2133	2289	530	19”	870	570	165x150x2310	550x550x120	1	43,5	46

***CC = LG для светло-серого цвета RAL 7035 и BL для черного цвета RAL 9005, указывается при оформлении заказа

lande RACK CABINET

19” Открытые двухрамные монтажные стойки для ЦОД
Глубина рамы 80мм

Ширина: 530 мм.
Глубина: 1070 мм.

ЭЛЕМЕНТЫ и ДЕТАЛЬНЫЙ ВИД

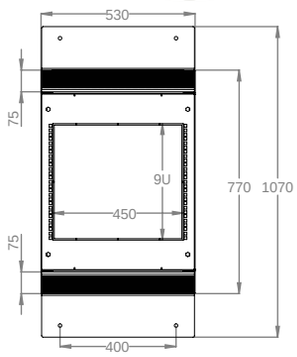

ВИД СНИЗУ

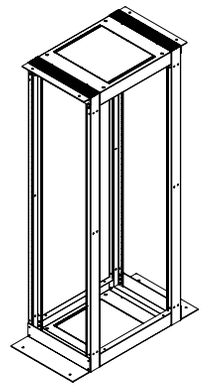
ИЗОМЕТРИЧЕСКИЙ ВИД

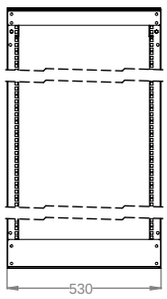

ВИД СПЕРЕДИ

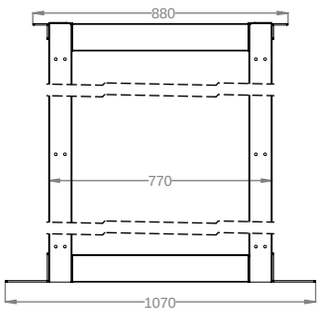

ВИД СБОКУ

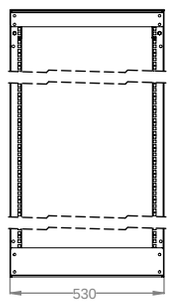

ВИД СЗАДИ

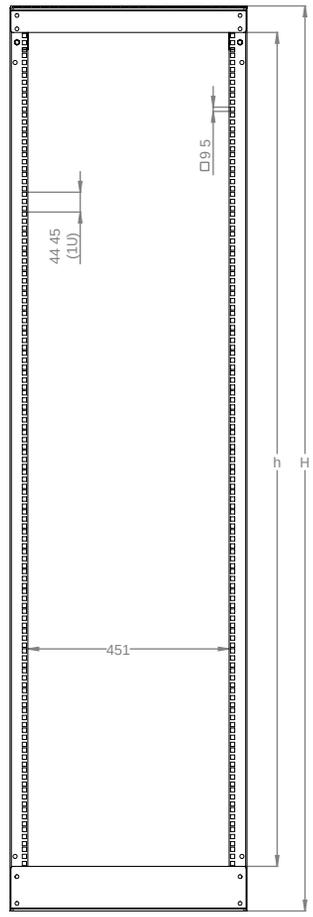

РАЗМЕРЫ ПО
ШИРИНЕ И ВЫСОТЕ

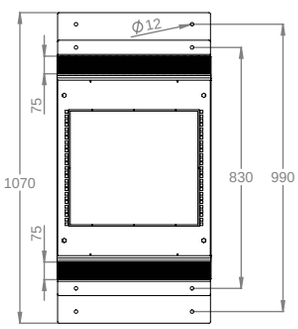

ВИД СВЕРХУ

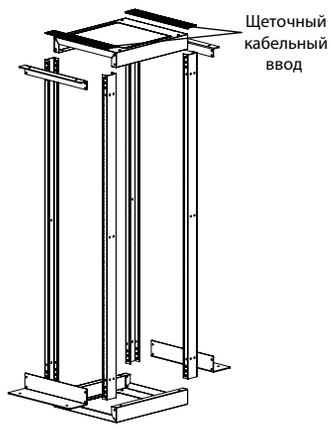

ДЕТАЛЬНЫЙ ВИД

19” ОТКРЫТЫЕ МОНТАЖНЫЕ СТОЙКИ DYNAframe двухрамные глубина рамы 80мм Ширина:530мм Глубина: 1070мм

БАЗОВЫЙ артикул***	Описание	Размеры ВхГхШ мм	h высота в U	h высота в мм	H мм, полная высота без роликов и/или опор	Ширина мм	Ширина между направляющими	Глубина мм	Глубина между направляющими	Размеры упаковки ШхГхВ мм БОКС 1	Размеры упаковки ШхГхВ мм БОКС 2	Количество в упаковке	Вес без упаковки кг	Вес в упаковке кг
LN-OF27UDD1070-CC	27U D=80мм Двухрамная открытая стойка Г=1070мм	530x1070x1356	27U	1200	1356	530	19”	1070	770	165x150x1375	750x750x120	1	36	37
LN-OF36UDD1070-CC	36U D=80мм Двухрамная открытая стойка Г=1070мм	530x1070x1756	36U	1600	1756	530	19”	1070	770	165x150x1775	750x750x120	1	40,2	42
LN-OF42UDD1070-CC	42U D=80мм Двухрамная открытая стойка Г=1070мм	530x1070x2022	42U	1867	2022	530	19”	1070	770	165x150x2040	750x750x120	1	52,8	55
LN-OF45UDD1070-CC	45U D=80мм Двухрамная открытая стойка Г=1070мм	530x1070x2156	45U	2000	2155	530	19”	1070	770	165x150x2175	750x750x120	1	44,1	46,3
LN-OF48UDD1070-CC	48U D=80мм Двухрамная открытая стойка Г=1070мм	530x1070x2289	48U	2133	2289	530	19”	1070	770	165x150x2310	750x750x120	1	45,2	47,8

***CC = LG для светло-серого цвета RAL 7035 и BL для черного цвета RAL 9005, указывается при оформлении заказа

lande RACK CABINET

Ширина: 135 мм.

Решетчатый кабельный органайзер

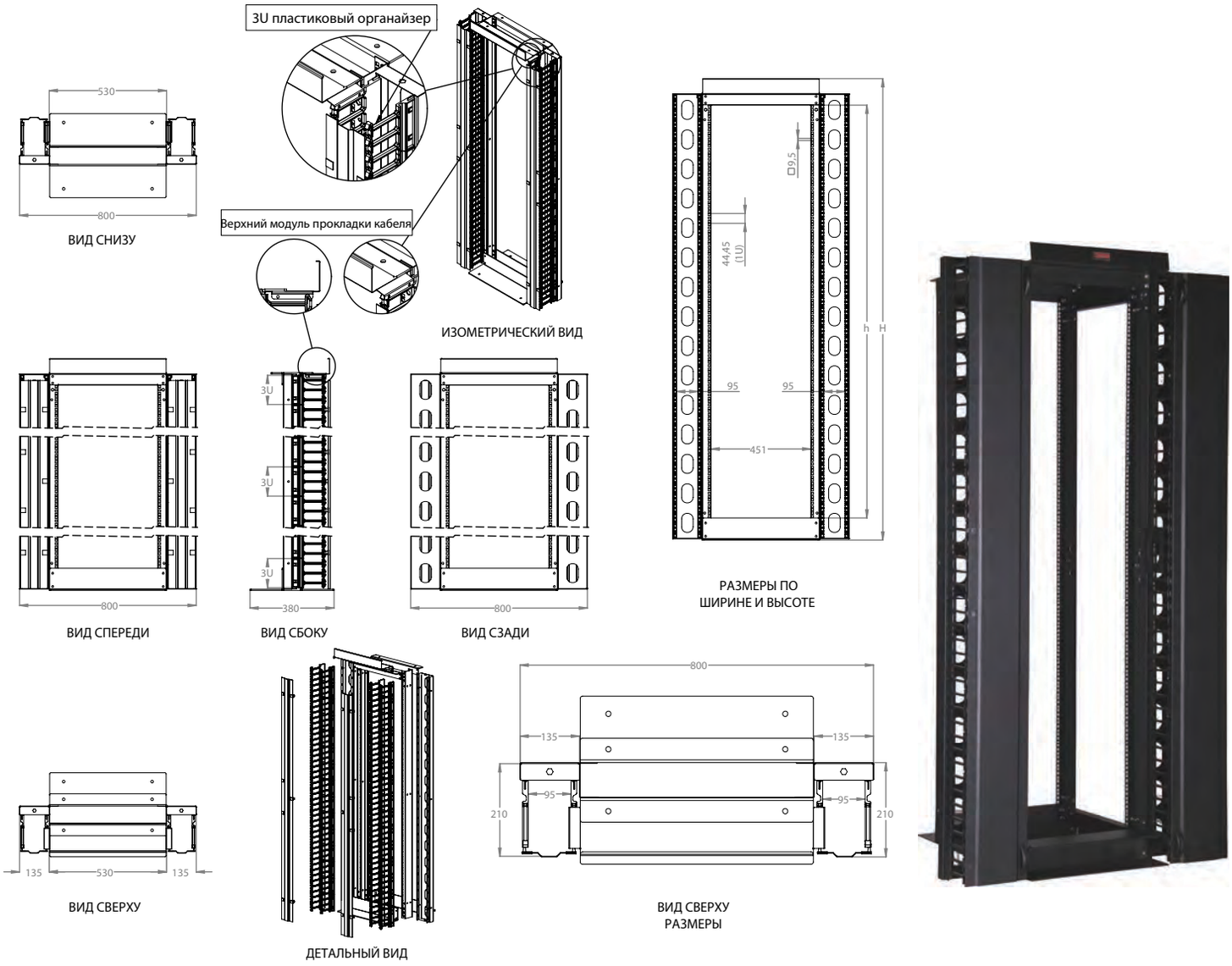

ВЕРТИКАЛЬНЫЙ КАБЕЛЬНЫЙ ОРГАНИЗАТОР ДЛЯ ОТКРЫТЫХ СТОЕК Ш=135мм Г=210ММ								
Артикул*	Описание	Размеры мм	Размеры упаковки	Размеры без упаковки кг	Размеры в упаковке кг	Кол-во в упаковке	Размеры упаковки	Вес упаковки кг
LN-KDG-OFR-5315-CC	Верхний модуль прокладки кабеля	580x140x120	630x175x140	1,7	2,1	9	545x425x610	20,8
LN-KDG-OFR-27U135-CC	27U Вертикальный кабельный органайзер решетчатого типа для открытых стоек, Ш=135мм, Г=210мм, 1 шт.	1345x135x210	1450x175x250	6	6,5	1	1450x175x250	6,5
LN-KDG-OFR-36U135-CC	36U Вертикальный кабельный органайзер решетчатого типа для открытых стоек, Ш=135мм, Г=210мм, 1 шт.	1745x135x210	1850x175x250	7,1	7,7	1	1850x175x250	7,7
LN-KDG-OFR-42U135-CC	42U Вертикальный кабельный органайзер решетчатого типа для открытых стоек, Ш=135мм, Г=210мм, 1 шт.	2011x135x210	2100x175x250	9,5	10,2	1	2100x175x250	10,2
LN-KDG-OFR-45U135-CC	45U Вертикальный кабельный органайзер решетчатого типа для открытых стоек, Ш=135мм, Г=210мм, 1 шт.	2145x135x210	2250x175x250	10,1	10,9	1	2250x175x250	10,9
LN-KDG-OFR-48U135-CC	48U Вертикальный кабельный органайзер решетчатого типа для открытых стоек, Ш=135мм, Г=210мм, 1 шт.	2278x135x210	2380x175x250	10,5	11,5	1	2380x175x250	11,5

* CC = LG для светло-серого цвета RAL 7035 и BL для черного цвета RAL 9005, указывается при оформлении заказа.

lande RACK CABINET

Ширина: 235 мм.
Решетчатый кабельный органайзер

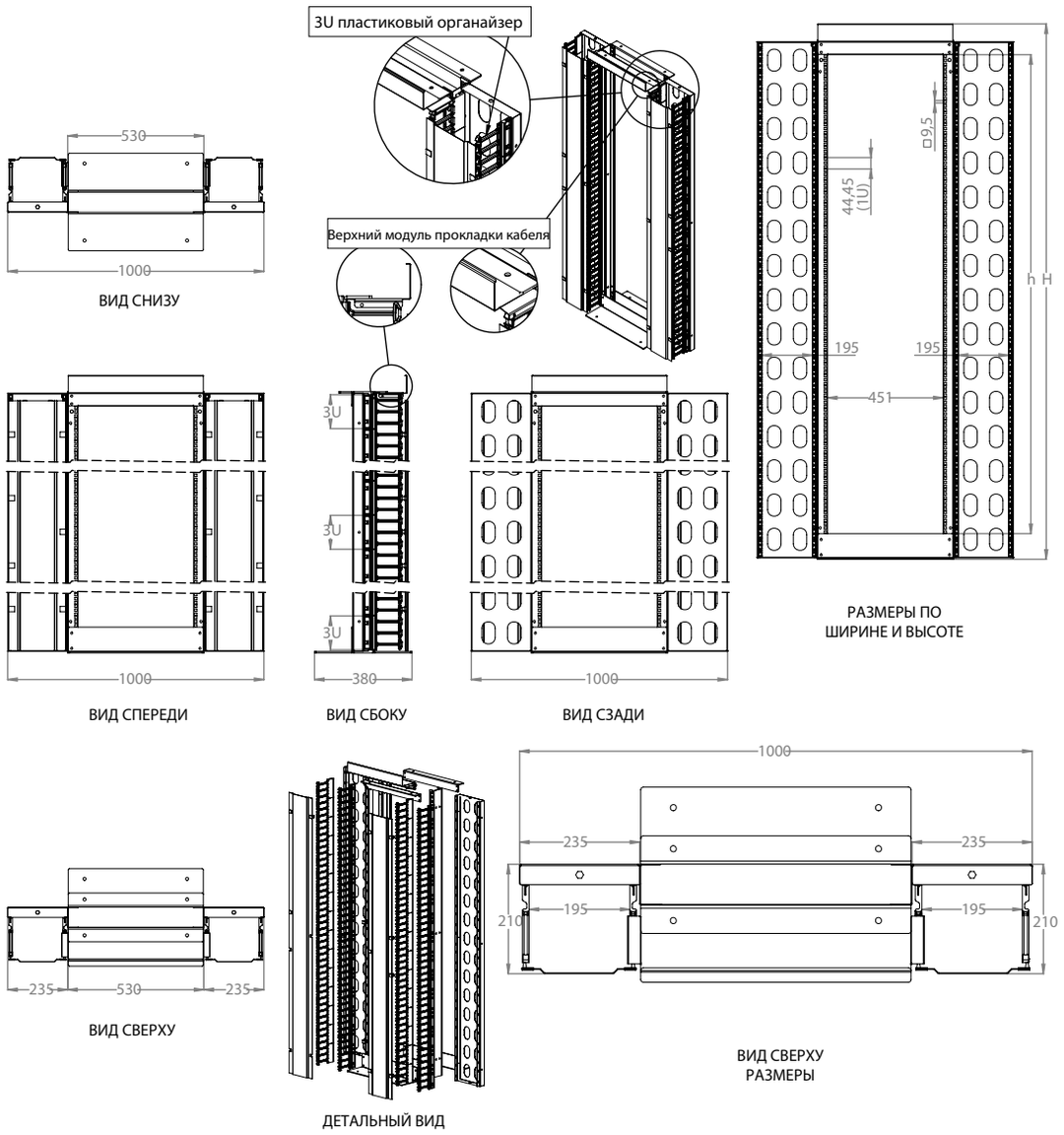

ВЕРТИКАЛЬНЫЙ КАБЕЛЬНЫЙ ОРГАНИЗАТОР ДЛЯ ОТКРЫТЫХ СТОЕК Ш=235мм Г=210ММ								
Артикул*	Описание	Размеры мм	Размеры упаковки мм	Вес без упаковки кг	Вес в упаковке кг	Кол-во в боксе	Размеры бокса мм	Вес бокса кг
LN-KDG-OFR-5315-CC	Верхний модуль прокладки кабеля	580x140x120	630x175x140	1,7	2,1	9	545x425x610	20,8
LN-KDG-OFR-27U235-CC	27U Вертикальный кабельный органайзер решетчатого типа для открытых стоек, Ш=135мм, Г=210мм, 1 шт.	1345x235x210	1450x275x250	7,6	8,1	1	1450x275x250	8,1
LN-KDG-OFR-36U235-CC	36U Вертикальный кабельный органайзер решетчатого типа для открытых стоек, Ш=135мм, Г=210мм, 1 шт.	1745x235x210	1850x275x250	9,8	10,4	1	1850x275x250	10,4
LN-KDG-OFR-42U235-CC	42U Вертикальный кабельный органайзер решетчатого типа для открытых стоек, Ш=135мм, Г=210мм, 1 шт.	2011x235x210	2100x275x250	11,1	11,8	1	2100x275x250	11,8
LN-KDG-OFR-45U235-CC	45U Вертикальный кабельный органайзер решетчатого типа для открытых стоек, Ш=135мм, Г=210мм, 1 шт.	2145x235x210	2250x275x250	12,5	13,3	1	2250x275x250	13,3
LN-KDG-OFR-48U235-CC	48U Вертикальный кабельный органайзер решетчатого типа для открытых стоек, Ш=135мм, Г=210мм, 1 шт.	2278x235x210	2380x275x250	13,5	14,4	1	2380x275x250	14,4

* CC = LG для светло-серого цвета RAL 7035 и BL для черного цвета RAL 9005, указывается при оформлении заказа.

lande RACK CABINET

Схема установки органайзеров

Г=670мм Вид сверху

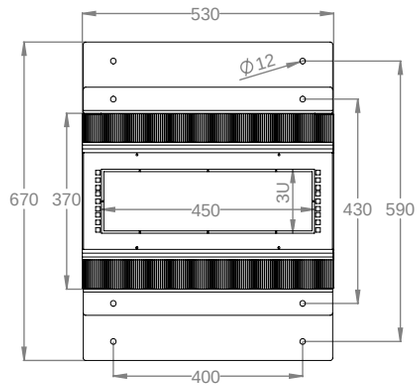

Изометрический вид

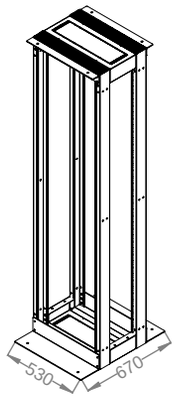

Вертикальный кабельный органайзер Ш=135мм

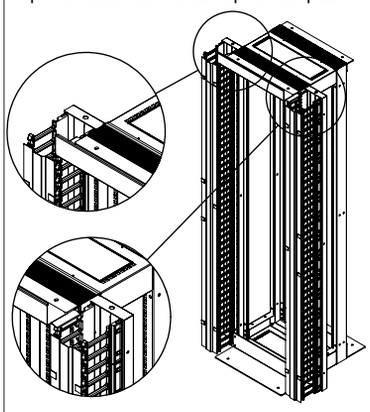

Вертикальный кабельный органайзер Ш=235мм

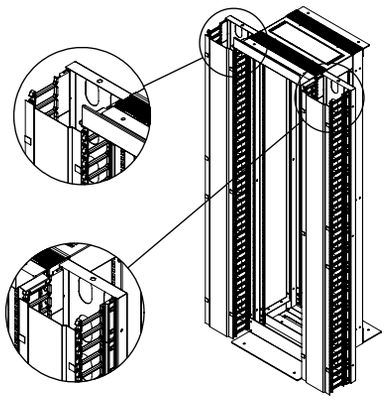

Г=870мм Вид сверху

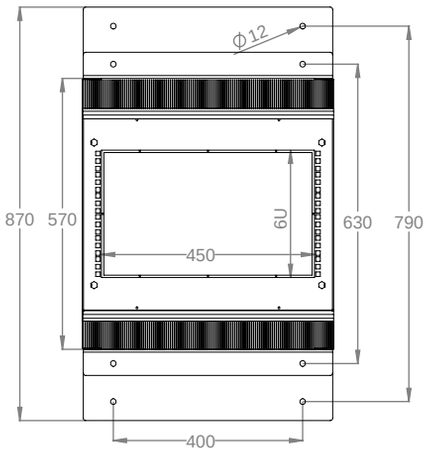

Изометрический вид

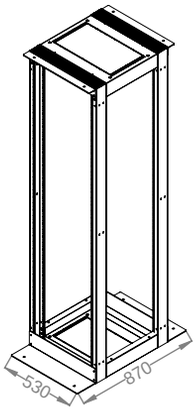

Вертикальный кабельный органайзер Ш=135мм

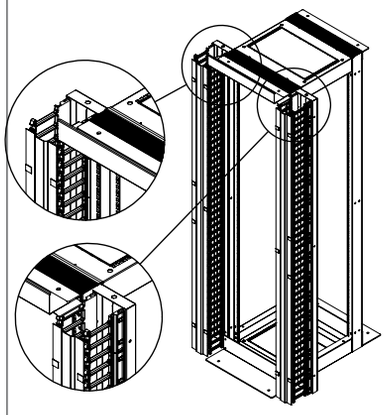

Вертикальный кабельный органайзер Ш=235мм

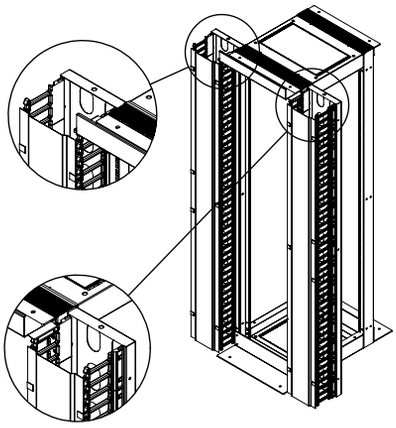

Г=1070мм Вид сверху

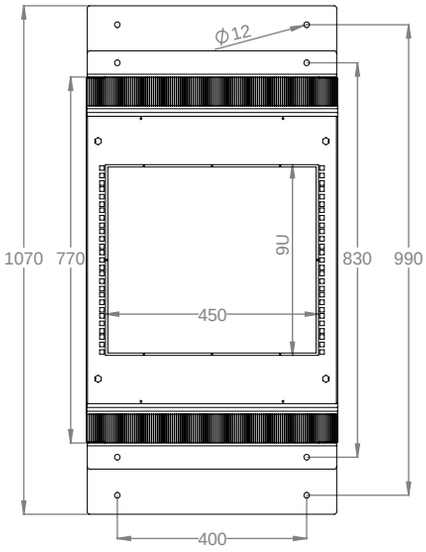

Изометрический вид

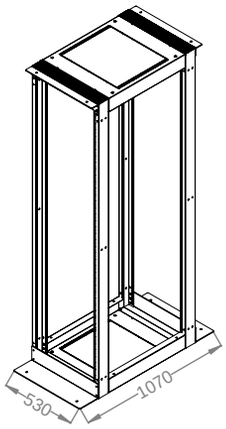

Вертикальный кабельный органайзер Ш=135мм

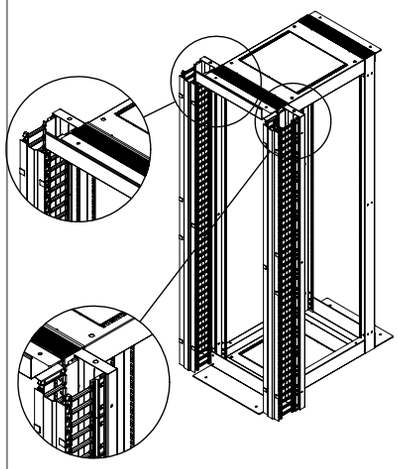

Вертикальный кабельный органайзер Ш=235мм

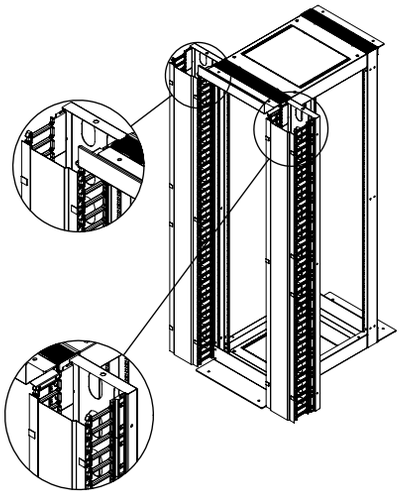

Схема установки оборудования

Г=670мм

Использование 19″ верхнего монтажного модуля
Высота=3U

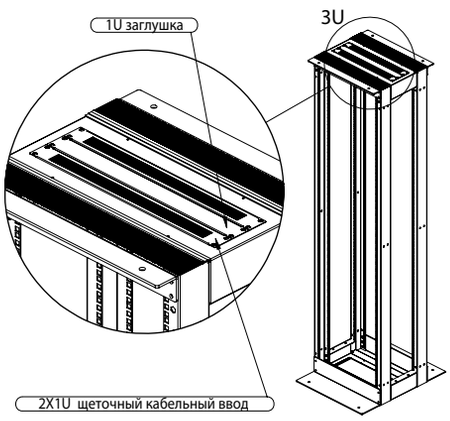

Г=870мм

Использование 19″ верхнего монтажного модуля
Высота=6U

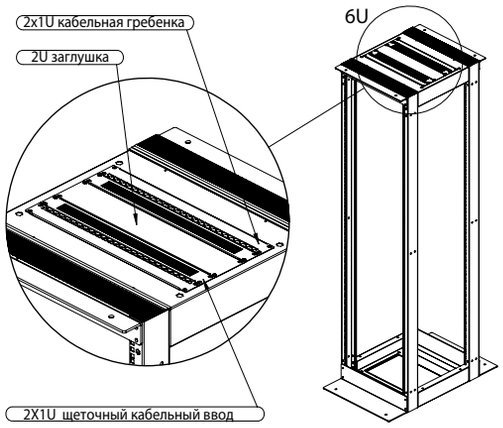

Г=1070мм

Использование 19″ верхнего монтажного модуля
Высота=9U

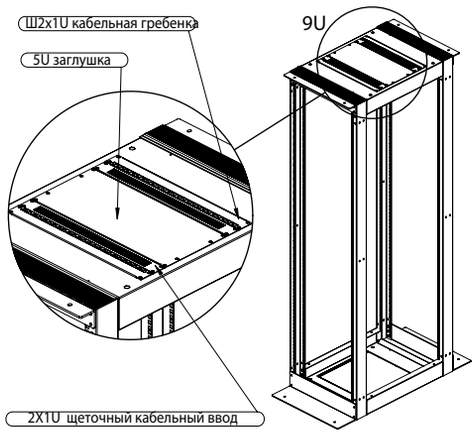

Вертикальный кабельный органайзер Ш=135мм

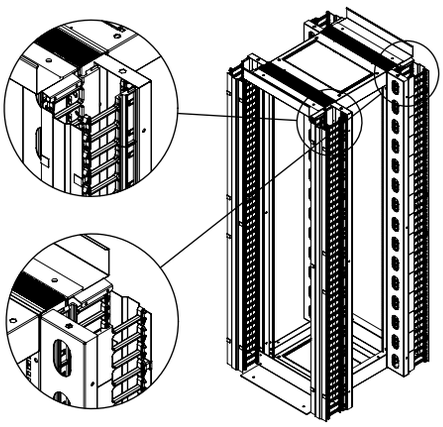

Возможна установка на все 4 рамные стойки

Вертикальный кабельный органайзер Ш=235мм

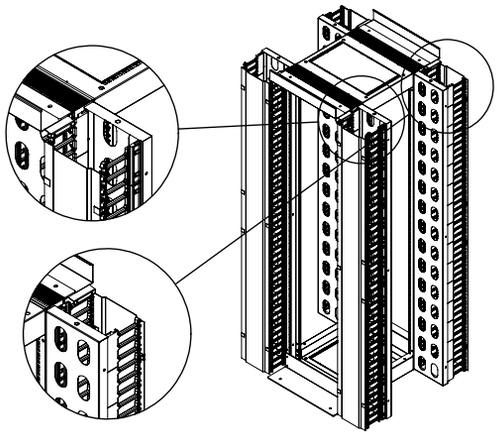

Возможна установка на все 4 рамные стойки

Использование вертикальных кабельных органайзеров между двумя стойками при боковом соединении

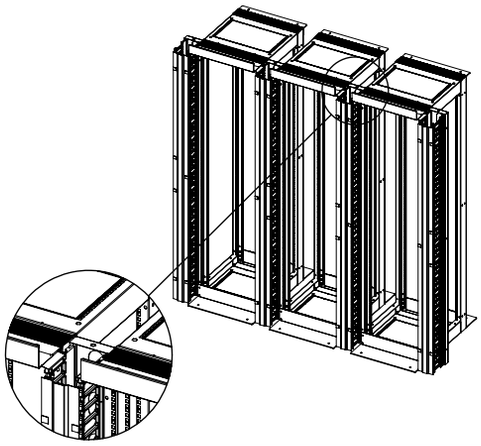

Установка опор/роликов

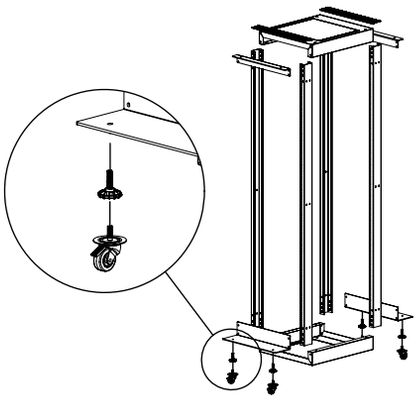

Установка дополнительного комплекта регулируемых опор для повышения грузоподъемности. Без крепления к полу.

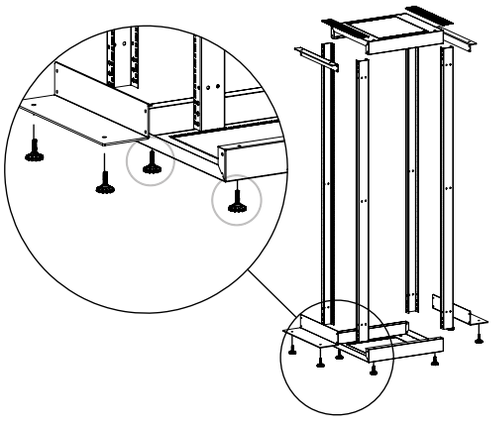

Крепление стойки к полу

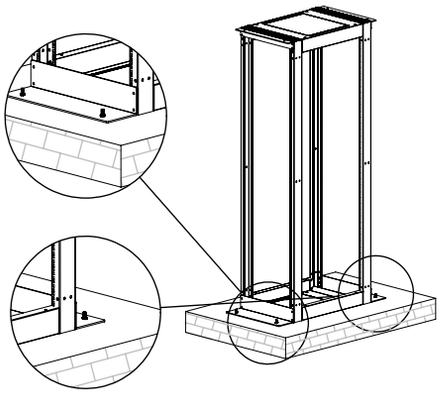

МОНТАЖНЫЕ ЧЕРТЕЖИ

Изометрический вид Г:670 мм

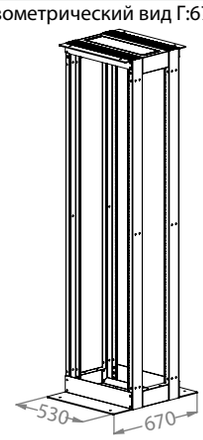

Установка передней двери перфорация 63%

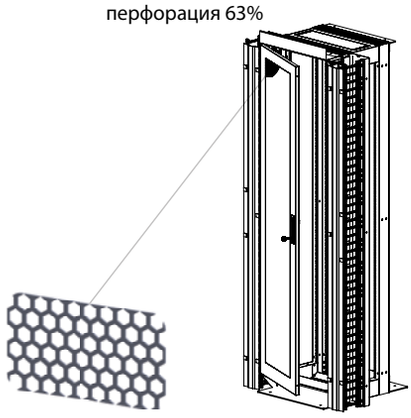

Установка сплошных боковых панелей

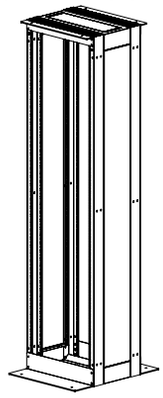

Установка перфорированных боковых панелей (диаметр ячейки 52мм)

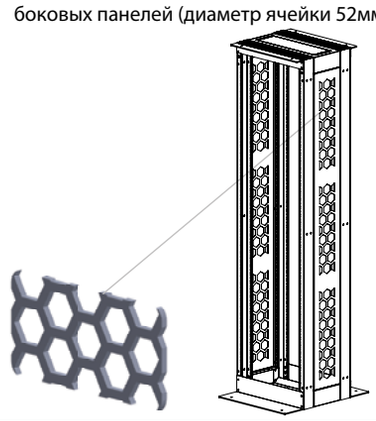

Изометрический вид Г:870 мм

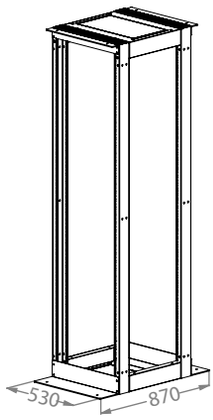

Установка передней двери перфорация 63%

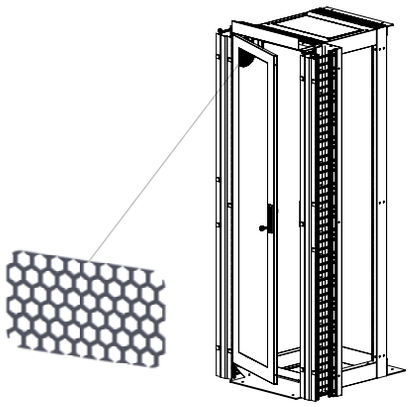

Установка сплошных боковых панелей

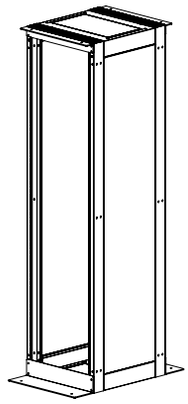

Установка перфорированных боковых панелей (диаметр ячейки 52мм)

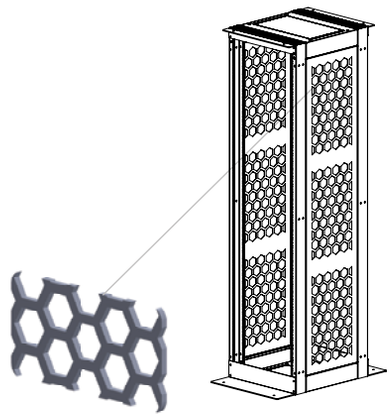

Изометрический вид Г:1070 мм

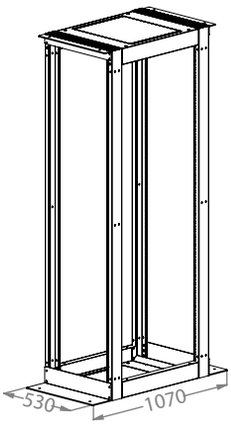

Установка передней двери перфорация 63%

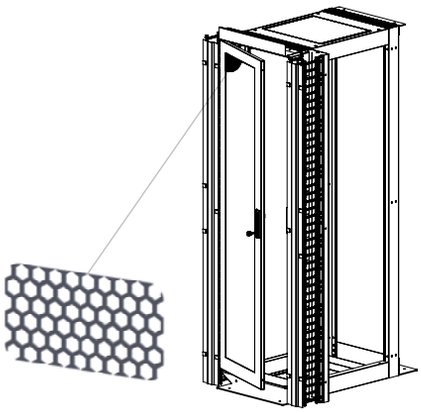

Установка сплошных боковых панелей

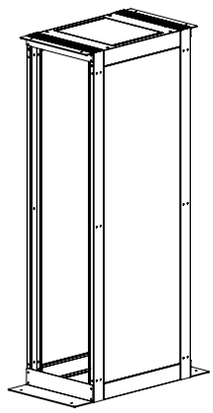

Установка перфорированных боковых панелей (диаметр ячейки 52мм)

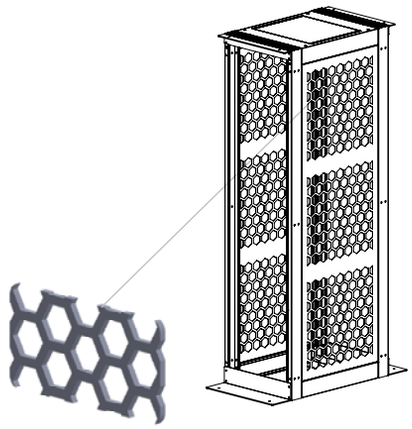

ПОЛКИ ДЛЯ ОДНОРАМНЫХ СТОЕК	
Артикул	Описание
LN-RAF-RMO-2U80-CC	2U Г=570мм 19” Двусторонняя полка для стоек, 4 точки фиксации, для стоек с глубиной рамы 80мм, нагрузка до 50 кг.

* CC = LG для светло-серого цвета RAL 7035 и BL для черного цвета RAL 9005, указывается при оформлении заказа

LN-RAF-RMO-2U80-CC

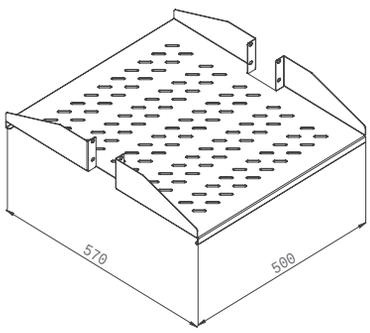

ИЗОМЕТРИЧЕСКИЙ ВИД
ДВУСТОРОННЕЙ ПОЛКИ

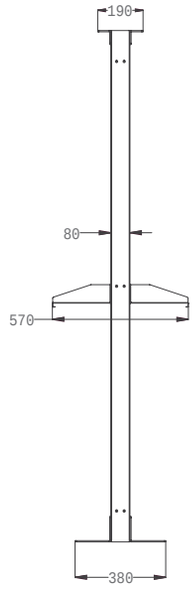

ВИД СБОКУ

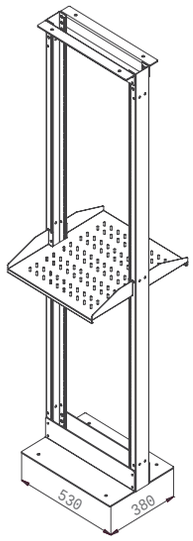

ИЗОМЕТРИЧЕСКИЙ ВИД

ПОЛКИ ДЛЯ ОДНОРАМНЫХ СТОЕК	
Артикул	Описание
LN-RAF-RMO-2U160-CC	2U Г=570мм 19” Двусторонняя полка для стоек, 4 точки фиксации, для стоек с глубиной рамы 160ммЮ нагрузка до 50 кг

* CC = LG для светло-серого цвета RAL 7035 и BL для черного цвета RAL 9005, указывается при оформлении заказа

LN-RAF-RMO-2U160-CC

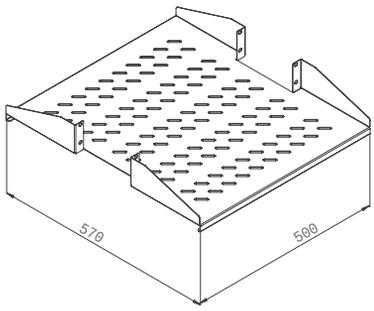

ИЗОМЕТРИЧЕСКИЙ ВИД
ДВУСТОРОННЕЙ ПОЛКИ

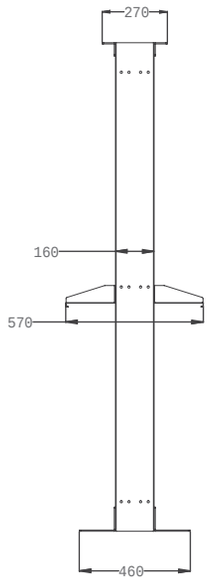

ВИД СБОКУ

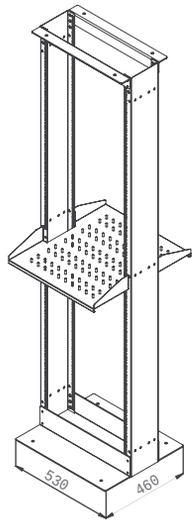

ИЗОМЕТРИЧЕСКИЙ ВИД